MERSEN

MULTIVERT®

MULTIVERT®
Produktvorstellung

Aufbau

MULTIVERT® NH-Sicherungs-Lastschaltleisten erfüllen sämtliche Funktionen eines NH-Sicherungs-Lasttrennschalters. MULTIVERT® sind für die Direktmontage auf Sammelschienen in drei poliger Anordnung ausgeführt.

Zulässige Einbaulagen

- Vertikal – Standardanordnung
- Horizontal – bei vertikal angeordnetem Sammelschienen-System

Gerätevielfalt

- NH-Sicherungs-Lastschaltleisten 160 A bis 1600 A
- Sofortmontage auf 60 mm, 100 mm und 185 mm Sammelschienen-Systeme
- 1 x 3-polige und 3 x 1-polige Schaltleisten
- Sammelschienen-Kuppelleisten (Schaltleisten für Sammelschienenlängstrennung)
- Doppelschaltleisten bis 1260 A
- Doppelschaltleisten mit Trennmessern als Lastschaltleiste bis 1600 A einsetzbar
- Einspeiseleisten 1000 A
- Trafoeinspeiseleisten 630 kVA 910 A
- Schaltleiste montierbar auf geerdetem Tragprofil
- Schaltleiste mit rückseitigem Abgang (Fronteinbau)

MULTIVERT® sind entwickelt für NH-Sicherungs-Einsätze nach IEC/EN 60 269-2-1 section I, Größe 00, 160 A; Größe 1, 250 A; Größe 2, 400 A; Größe 3, 630 A; und Größe 4a, 1250 A bzw. 1600 A.

Das System ist ein Modulsystem, in dem die verschiedenen Produkte optimal kombiniert werden können.

MULTIVERT® ermöglichen dem Anwender rasche und einfache Installationsmöglichkeit so wie hohe Sicherheit bei der Installation.

MULTIVERT®

Technische Normen

Die Produkte der Serie MULTIVERT® sind entsprechend der neuesten technischen Vorschriften und Richtlinien entwickelt und konstruiert. Die NH-Sicherungs-Lastschaltleisten MULTIVERT® sind geprüft und attestiert nach IEC/EN 60 947-3 / VDE 0660 / Teil 100.

Anwendungsbereiche

- Kabelverteilerschränke
- Trafostationen
- Schalttafeln in Gewerbe- und Industrieanlagen
- Gebäudeverteileranlagen
- Installationsverteiler

Industrieschaltanlage
Fa. Recall, Hamburg,
Deutschland

Kabelverteilerschrank

Vienna
International
Center

Tea City Project, Beijing, China

Niederspannungsgerüst,
Trafostation, Wien

x-energy Schrank

MULTIVERT®

MULTIVERT®
Produktvorteile

1-polige und 3-polige Ausführung

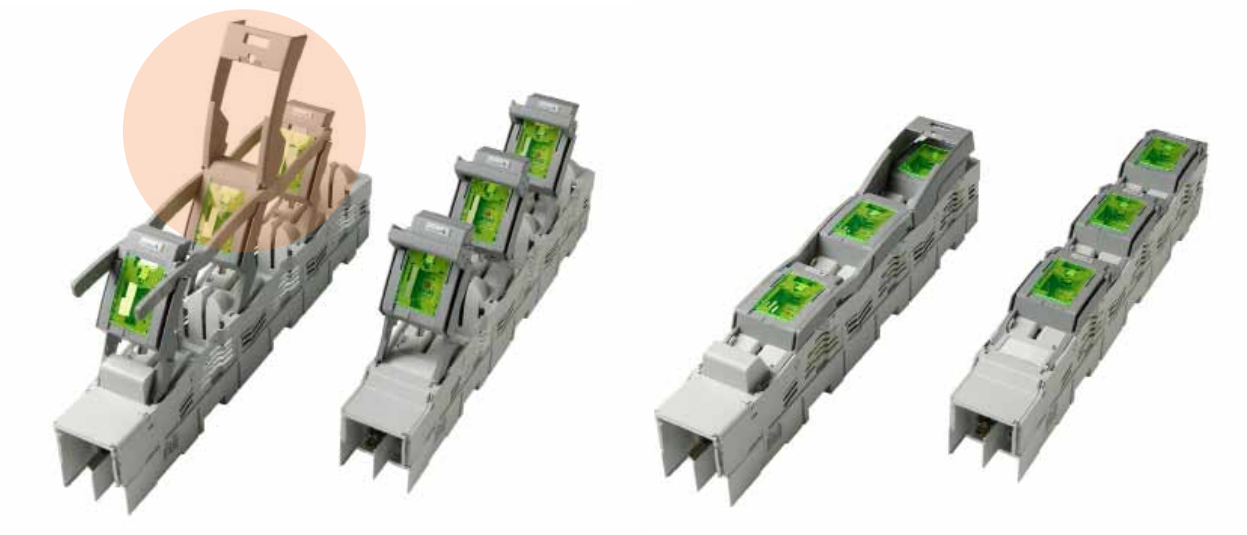

- Kabelabgang oben / unten bei Einbau wählbar
- Sofortmontage auf 60 mm, 100 mm und 185 mm Sammelschienen-Systeme (ohne Demontage von Geräteteilen)
- Montage berührungssicher unter Spannung
- Bohrungslose Montage mittels Krallenklemmen
- Horizontale oder vertikale Montage nach Bedarf
- Seitlich versetzte Belüftungsschlitze zur
- Vermeidung von Überschlägen
- Große Beschriftungsfläche
- Verwendung von halogenfreien, nicht entflammbaren Kunststoffen, gekennzeichnet für sortenreines Recycling
- Berührungsschutz IP 30 mit Zentralabdeckung

Parkstellung mit sichtbarer Trennstrecke

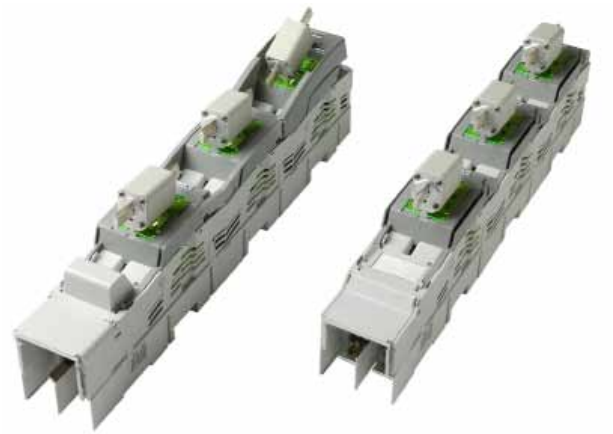

Kombinationsgriff für 1-polige Ausführung geringe Einbautiefe 158 mm mit Griff in geschlossener Position

MULTIVERT®

MULTIVERT®

Produktvorteile MULTIVERT®

- Amperemeter oder Baustromabgang aufsteckbar
- Direkter Aufbau von ESM Electronic System Monitor / MZS Motorschutzschalter / sämtlichen Messgeräten (Amperemeter, Voltmeter, Messschreiber)
  – Integration der Verdrahtung und sämtlicher Messleitungen im Basiskörper
- Integrierte Stromwandler (optional) bei unveränderter Einbautiefe für MULTIVERT® 250 A, 400 A, 630 A
- Stromwandler für MULTIVERT® 160 A bei gleicher Auflagekante und Höhe wie MULTIVERT® 250 A, 400 A, 630 A für Montage im 185 mm Sammelschienen-System
- Integrierte Verdrahtung der Sekundärleitungen des Stromwandlers

ESM Electronic System Monitor

Amperemeter – Einheiten

Motorschutzschalter MZS

Direktmontage auf Sammelschienen ohne Bohrungen

Integrierte Stromwandler bei unveränderter Einbautiefe

MULTIVERT®

MULTIVERT®

Produktvorteile MULTIVERT®

Verriegelung
und Plombierung

Spannungsprüfung

Meldeschalter für
Schalterstellung Art. Nr. 1.000.852
einfach von außen montierbar

Integrierte Kabelabdeckung für Abgang unten
mit großem Beschriftungsschild

Automatisches Schließen der
Sammelschienen-Abdeckung beim Schließen des
Schaltdeckels mit NH-Sicherungs-Einsätzen

Individuell austauschbarer Beschriftungsclip

Abstützwinkel für Montage
der Zentralabdeckung
Art. Nr. MZAW

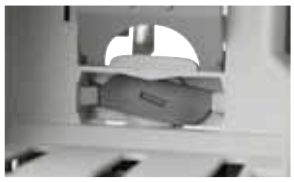

Verriegelung der Verbindung
zwischen Basiskörper und
Schutzabdeckung

MULTIVERT®

MULTIVERT®

Produktvorteile MULTIVERT®

Kabelabdeckhauben MULTIVERT® 250 A, 400 A, 630 A

Standardausführung:
Integrierte Kabelabdeckhaube
für Abgang unten

Verlängerungshauben für
Abgang unten
(Zubehör)

1.002.095
(Zubehör)

1.002.458
(Zubehör)

Kabelabdeckhauben
für Abgang oben
(Zubehör)

MZKAB
(Zubehör)

MZKHO
(Zubehör)

Varianten der Kabelanschlüsse MULTIVERT® 250 A, 400 A, 630 A

Bolzen

Einpressmutter

V-Anschluss

Varianten der Kabelanschlüsse MULTIVERT® 160 A

Schrauben

Schellen

Klemmen Al/Cu

V-Anschluss

Rahmenklemmen

MULTIVERT®

Produktbeschreibung

Aufbau

- **UNTERTEIL**

Das Unterteil ist berührungsgeschützt (Schutz art IP 20).

- **Basiskörper**
  Der Basiskörper besteht aus glasfaserverstärktem, hochtemperaturfestem, selbst verlöschendem und halogenfreiem Duroplast[1)] und hat außer dem stromführenden Kontaktsystem keine Metallteile.
- **Kontaktsystem**
  Das Kontaktsystem ist korrosionsfest und verdrehsicher, die Kupferkontakte sind galvanisch oberflächenbehandelt.
  Die Kontaktfedern sind aus rostfreiem Stahl.
- **Schutzabdeckung**
  Die einteilige Schutzabdeckung aus verstärktem, hochtemperaturfestem, selbstverlöschendem und halogenfreiem Thermoplast wird mit dem Basiskörper verriegelt und muss für die Montage nicht entfernt werden.

- **SCHALTDECKEL**

Der Schaltdeckel besteht aus glasfaserverstärktem, selbst verlöschendem und halogenfreiem Thermoplast.
Der 1-polige Schaltdeckel der MULTIVERT® 250 A, 400 A, 630 A ist mit einem Kombinationsgriff ausgerüstet, wodurch mit Griff in geschlossener Position eine geringe Einbautiefe von 158 mm erreicht wird.

Im Schaltdeckel sind große Sichtfenster angebracht, die ein Erkennen der Beschriftung und des Kennmelders der NH-Sicherungs-Einsätze ermöglichen.

Diese verschiebbaren Sichtfenster sind – zur Kontrolle des Schaltzustandes der NH-Sicherungs-Einsätze oder der Betriebsspannung – mit Prüflöchern ausgestattet, wobei jedoch der Berührungsschutz IP 30 mit Zentralabdeckung während der Messung als auch nach dem Herausnehmen der Prüfspitzen sichergestellt ist.

Der Schaltdeckel der MULTIVERT® 250 A, 400 A, 630 A kann in geschlossenem Zustand verriegelt und plombiert werden.

Für die Parkstellung kann der Schaltdeckel der 3 x 1-polig schaltbaren Ausführungen 160 A, 250 A, 400 A und 630 A sowie der 1 x 3-polig schaltbaren MULTIVERT® 160 A deponiert werden. Bei allen MULTIVERT® 250 A, 400 A und 630 A wird für die Parkstellung der NH-Sicherungs-Einsatz im Sichtfenster verrastet und deponiert.

Alle MULTIVERT® sind in geschlossenem Zustand mit Vorhängeschloss versperrbar oder plombierbar.

MULTIVERT®

MULTIVERT®

Funktionen

- **SCHUTZ[1)]**
  - Schutz von Leitungen gegen Überlast und Kurzschluss (Strombegrenzung)
  - Schutz von Geräten und Anlagen bei Kurzschlüssen bis 120 kA vor dynamischen Kurzschlusswirkungen durch Strombegrenzung
  - Selektive Abtrennung fehlerhafter Anlagenteile bis zu höchsten Kurzschlussströmen 120 kA
  - Geräteschutz (z.B. Kurzschlussschutz von Schützen, Leistungsschaltern und Sammelschienen-Systemen)
  - Sichere Abschaltung; auch bei häufigen Kurzschlüssen durch Erneuerung der NH- Sicherungs-Einsätze
  - Schutz von Personen und Tieren gegen gefährliche Berührungs- und Schrittspannungen (Nullung)

- **TRENNEN**
  - Sichtbare große Trennstrecke

- **ERDEN und KURZSCHLIESSEN**
  - Dynamische Kurzschlussfestigkeit mit NH-Sicherungs-Einsätzen bis 120 kA

- **SCHALTEN**
  - Sicheres Einschalten auf Kurzschluss mit NH-Sicherungs-Einsätzen bis 80 kA[2)]
  - Lastschaltbarkeit (AC 23 B)

- **BERÜHRUNGSSCHUTZ**
  - Berührungsschutz IP 20 am gesamten Schaltgerät
IP 30 von vorne mit Zen tral ab deckung

- **ELEKTROMAGNETISCHE VERTRÄGLICHKEIT lt. IEC/EN 60 947-3**

MULTIVERT® 160 A

MULTIVERT® 160 A/60 mm 1x3-polig schaltbar

NH-Sicherungs-Lastschaltleisten, Größe 00, 160 A, AC 690 V

nach IEC/EN 60 947-3.
Für NH-Sicherungs-Einsätze Größe 000/00 nach IEC/EN 60 269-2, VDE 0636-2.

- Montage auf 60 mm Sammelschienen-System
  Sammelschienenbreite 20 - 30mm, Sammelschienenstärke 10mm
- Ausführungen mit Kabelabgang unten und Kabelabgang oben
- Berührungsschutz IP 30 mit Zentralabdeckung
- Parkstellung des Schaltdeckels, auch mit eingesetzen NH-Sicherungs-Einsätzen
- Leitungsanschlussvarianten: Schraube, Schellenklemme, Al/Cu Klemme, Rahmenklemme, V-Anschluss

1.000.909

1.003.307

MULTIVERT® 160 A Größe 00 SaS-System 60 mm 1x3-polig schaltbar

Artikel-nummer	Referenz-nummer	Leitungs-anschlussmaterial	Ausführung	Gewicht kg[1)]	Verpa-ckung
1.000.909	E1002183A	3 Schrauben M8/3 Schellen 4-70 mm²	Abgang unten mit Kabelabdeckhaube MZ00KH	1,45	1 Stück
1.002.489	Z1023154A	3 Rahmenklemmen Cu 2,5-70 mm²	Abgang unten mit Kabelabdeckhaube MZ00KH	1,30	1 Stück
1.003.140	A1023155A	3 Schrauben M8/3 Schellen 4-70 mm²	Abgang unten MULTIVERT® 1.000.909 mit Verkabelung der Messleitungen	1,50	1 Stück
1.003.307	C1023157A	3 Schrauben M8/3 Schellen 4-70 mm²	Abgang oben mit Kabelabdeckhaube MZ00KH	1,50	1 Stück
1.003.309	E1023159A	3 Rahmenklemmen Cu 2,5-70 mm²	Abgang oben mit Kabelabdeckhaube MZ00KH	1,30	1 Stück
1.003.308	D1023158A	3 Schrauben M8/3 Schellen 4-70 mm²	Abgang oben MULTIVERT® 1.003.307 mit Verkabelung der Messleitungen	1,50	1 Stück

1) Gewicht in kg je Stück oder Set inklusive Verpackung

MULTIVERT® 160 A

MULTIVERT® 160 A 1x3-polig schaltbar

NH-Sicherungs-Lastschaltleisten, Größe 00, 160 A, AC 690 V

nach IEC/EN 60 947-3.
Für NH-Sicherungs-Einsätze Größe 000/00 nach IEC/EN 60 269-2, VDE 0636-2.

- Montage auf 100 und 185 mm Sammelschienen-System
- Symmetrische Schaltleiste - Kabelabgang oben/unten bei Einbau wählbar
- Berührungsschutz IP 30 mit Zentralabdeckung
- Parkstellung des Schaltdeckels, auch mit eingesetzen NH-Sicherungs-Einsätzen
- Leitungsanschlussvarianten: Schraube, Schellenklemme, Al/Cu Klemme, Rahmenklemme, V-Anschluss
- Elektronische Sicherungsüberwachung oder Meldeschalter für Schalterstellung - opotional

1.000.900

1.002.437
Rückseite

MULTIVERT® 160 A Größe 00 SaS-System 100 mm 1x3-polig schaltbar

Artikel-nummer	Referenz-nummer	Leitungs-anschlussmaterial	Ausführung	Gewicht kg[1)]	Verpa-ckung
1.000.900	F1002184A	3 Schrauben M8	mit Kabelabdeckhaube MZ00KH	1,12	1 Stück
1.000.901	X1023129A	3 Schellen Cu 4-70 mm²	mit Kabelabdeckhaube MZ00KH	1,12	1 Stück
1.000.902	Z1023131A	3 Klemmen Al/Cu 1,5-70 mm²	mit Kabelabdeckhaube MZ00KH	1,12	1 Stück
1.000.903	A1023132A	mit V-Anschluss für V-Anschlussklemmen Größe 00	mit Kabelabdeckhaube 1.000.915	1,12	1 Stück
1.000.904	B1023133A	3 Rahmenklemmen Cu 2,5-70 mm²	mit Kabelabdeckhaube MZ00KH	1,10	1 Stück
1.000.905	G1002185A	3 Schrauben M8	MULTIVERT® 1.000.900 mit Verka-belung der Messleitungen	1,47	1 Stück
1.000.906	C1023134A	3 Schellen Cu 4-70 mm²	MULTIVERT® 1.000.901 mit Verka-belung der Messleitungen	1,47	1 Stück
1.000.907	D1023135A	3 Klemmen Al/Cu 1,5-70 mm²	MULTIVERT® 1.000.902 mit Verka-belung der Messleitungen	1,47	1 Stück
1.000.908	E1023136A	mit V-Anschluss für V-Anschlussklemmen Größe 00	MULTIVERT® 1.000.903 mit Verka-belung der Messleitungen	1,47	1 Stück
1.002.437	Y1023130A	3 Rahmenklemmen Cu 2,5-70 mm²	MULTIVERT® 1.000.904 mit Verka-belung der Messleitungen	1,18	1 Stück

1.001.339

MULTIVERT® 160 A Größe 00 Sas-System 185 mm 1x3-polig schaltbar

Artikel-nummer	Referenz-nummer	Leitungs-anschlussmaterial	Ausführung	Gewicht kg[1)]	Verpa-ckung
1.001.339	Y1023153A	3 Schrauben M8	inklusive Ausgleichsabdeckung MZ00AAD und Adapter 1.001.289	1,80	1 Stück

1) Gewicht in kg je Stück oder Set inklusive Verpackung

MULTIVERT® 160 A

MULTIVERT® 160 A 3x1-polig schaltbar

NH-Sicherungs-Lastschaltleisten, Größe 00, 160 A, AC 690 V

nach IEC/EN 60 947-3.
Für NH-Sicherungs-Einsätze Größe 000/00 nach IEC/EN 60 269-2, VDE 0636-2.

- Montage auf 185 mm Sammelschienen-System
- Symmetrische Schaltleiste - Abgang oben/unten bei Einbau wählbar
- Berührungsschutz IP 30 mit Zentralabdeckung
- Parkstellung des Schaltdeckels, auch mit eingesetzen NH-Sicherungs-Einsätzen
- Leitungsanschlussvarianten: Schraube, Schelle, Klemme Al/Cu, Rahmenklemme, V-Anschluss
- Elektronische Sicherungsüberwachung oder Meldeschalter für Schalterstellung - optional

M01N0G 1.001.725

MULTIVERT® 160 A Größe 00 185 mm 3x1-polig schaltbar

Artikel-nummer	Referenz-nummer	Leitungs-anschlussmaterial	Ausführung	Gewicht kg[1)]	Verpa-ckung
M01N0G	Y228756A	3 Schrauben M8	mit Kabelabdeckhaube MZ00KH	1,90	1 Stück
M01S0G	X1023152A	3 Schellen Cu 4-70 mm²	mit Kabelabdeckhaube MZ00KH	1,90	1 Stück
M01A0G	Q1023146A	3 Klemmen Al/Cu 1,5-70 mm²	mit Kabelabdeckhaube MZ00KH	1,90	1 Stück
1.000.910	G1023138A	mit V-Anschluss für V-Anschlussklemmen Größe 00	mit Kabelabdeckhaube 1.000.915	1,90	1 Stück
1.001.725	M1023143A	V-Anschluss mit 3 Stück V-Anschlussklemmen Größe 00	mit Kabelabdeckhaube 1.000.915	1,10	1 Stück
M01N0E11G	R1023147A	3 Schrauben M8	MULTIVERT® M01N0G mit Verka-belung der Messleitungen	2,25	1 Stück
M01S0E11G	W1023151A	3 Schellen Cu 4-70 mm²	MULTIVERT® M01S0G mit Verka-belung der Messleitungen	2,25	1 Stück
M01A0E11G	P1023145A	3 Klemmen Al/Cu 1,5-70 mm²	MULTIVERT® M01A0G mit Verka-belung der Messleitungen	2,25	1 Stück
1.000.911	L1023142A	mit V-Anschluss für V-Anschlussklemmen Größe 00	MULTIVERT® 1.000.910 mit Verka-belung der Messleitungen	2,25	1 Stück

1) Gewicht in kg je Stück oder Set inklusive Verpackung

MULTIVERT® 160 A

MULTIVERT® 160A 1x3-polig schaltbar

MULTIVERT® 160A NH-Sicherungs-Lastschaltleiste

E 1.000.857

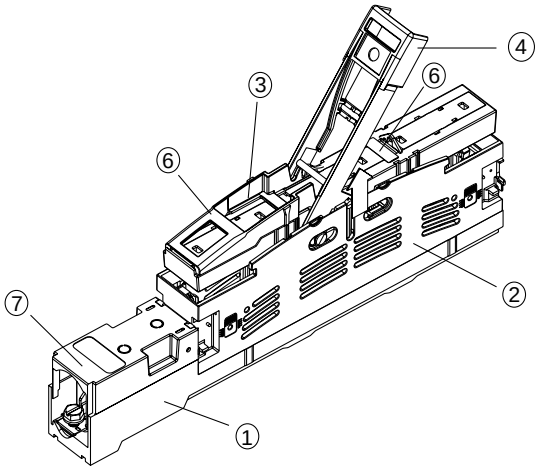

Nr.	Artikelnummer	Kurzbezeichnung
1		Basiskörper
2		Schutzabdeckung
3		Schaltdeckel
4		Griff
5		-
6		Beschriftungsfläche/Schild
7	MZ00KH	Kabelabdeckhaube 106mm

MULTIVERT® 160 A

MULTIVERT® 160A 3x1-polig schaltbar

MULTIVERT® 160A NH-Sicherungs-Lastschaltleiste

E 1.002.098

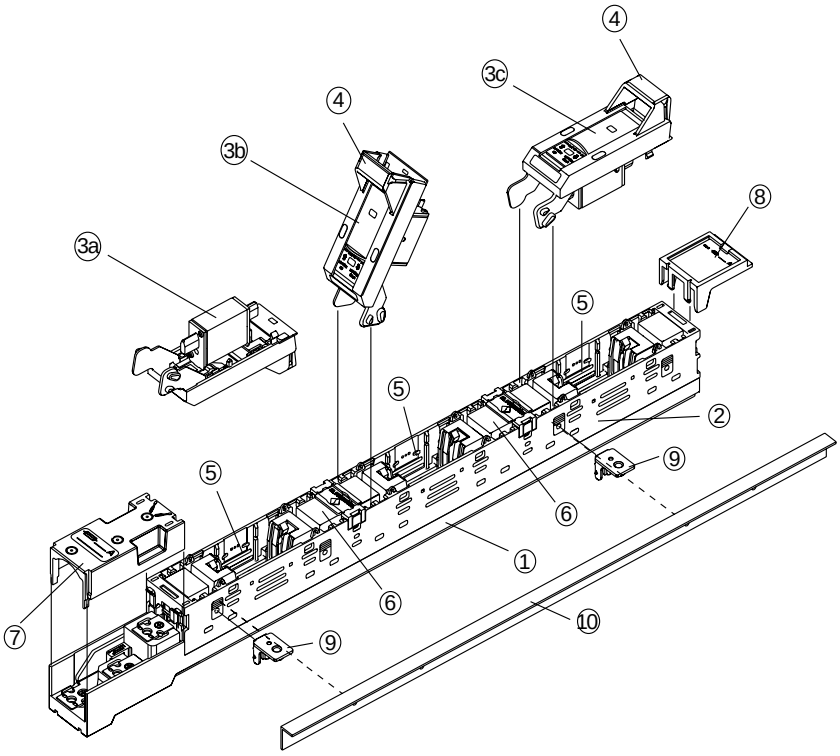

Nr.	Artikelnummer	Kurzbezeichnung
1		Basiskörper
2		Schutzabdeckung
3		Schaltdeckel: 3a. Deponiestellung; 3b. offen; 3c. geschlossen
4		Griff
5		Sammelschienenabdeckung
6		Beschriftungsfläche/Schild
7	MZ00KH	Kabelabdeckhaube 106mm
8	MZ00BT2	Beschriftungsträger
9	MZAW	Abstützwinkel, 1 Set = 4 Stück
10	1.001.510	Blendleiste, Länge 605mm,1 Set = 2 Stück

MULTIVERT® 160 A

MULTIVERT® 160 A

NH-Sicherungs-Lastschaltleisten, Größe 00, 160 A, AC 690 V

Technische Daten gemäß EN / IEC 60947

	160 A, 60 mm 1x3-polig schaltbar	**160 A, 100 mm 1x3-polig schaltbar**	**160 A, 185 mm 1x3-polig schaltbar**	**160 A, 185 mm 3x1-polig schaltbar**
Montageart	Sammel-schienen-System	Sammel-schienen-System	Sammel-schienen-System	Sammel-schienen-System
Baugröße	00	00	00	00
Anzahl der Pole/Phasen	3	3	3	3
Konventioneller thermischer Strom in freier Luft mit NH-Sicherungs-Einsätzen I_{th}	160 A	160 A	160 A	160 A
Max. zulässige Bemessungsleistungsabgabe der NH-Sicherungs-Einsätze P_n	12 W	12 W	12 W	12 W
Konventioneller thermischer Strom in freier Luft mit Trennmessern I_{th}	250 A	250 A	250 A	200 A
Max. zulässige Bemessungsleistungsabgabe der Trennmesser P_n	1,2 W	1,2 W	1,2 W	1,2 W
Gebrauchskategorie nach IEC/EN 60947-3 U_e = AC 400 V; I_e = 160 A U_e = AC 500 V; I_e = 160 A U_e = AC 690 V; I_e = 100 A U_e = AC 690 V; I_e = 125 A	 AC 23 B AC 22 B AC 21 B -	 AC 23 B AC 22 B AC 21 B -	 AC 23 B AC 22 B AC 21 B -	 AC 22 B - - AC 20 B
Bemessungsbetriebsspannung U_e	690 V	690 V	690 V	690 V
Bemessungsisolationsspannung U_i	1000 V	1000 V	1000 V	1000 V
Bemessungsstoßspannungsfestigkeit U_{imp}	8 kV	8 kV	8 kV	4 kV
Bemessungsfrequenz	50 ... 60 Hz	50 ... 60 Hz	50 ... 60 Hz	50 ... 60 Hz
Schutzart	IP 30	IP 30	IP 30	IP 20
Verschmutzungsgrad	3	3	3	3
Bemessungsbetriebsart	Dauerbetrieb	Dauerbetrieb	Dauerbetrieb	Dauerbetrieb
Bemessungs-Kurzschluss-Einschaltvermögen mit Trennmessern I_{cm}	4,5 kAsw	4,5 kAsw	4,5 kAsw	6,3 kAsw
Bedingter Bemessungskurzschlussstrom bei Schutz durch Sicherungen U_e = AC 400 V; I_e = 160 A U_e = AC 500 V; I_e = 160 A U_e = AC 690 V; I_e = 100 A	 80 kA 80 kA 50 kA	 80 kA 80 kA 50 kA	 80 kA 80 kA 50 kA	 - 50 kA -
Bemessungskurzzeitstromfestigkeit mit Trennmessern I_{cw}	4,5 kA / 1 s	4,5 kA / 1 s	4,5 kA / 1 s	4,2 kA / 1 s
Bemessungsleistungsabgabe bei I_{th} ohne NH-Sicherungs-Einsätze	20 W	20 W	20 W	-
Bemessungsleistungsabgabe bei I_{th} ohne Trennmesser	49 W	49 W	49 W	-
Leitungsanschluss				
Standard - Leitungsanschluss	M8	M8	M8	M8
für Kabelschuhe Cu max.	70 mm²	70 mm²	70 mm²	70 mm²
für Kabelschuhe Al max.	70 mm²	70 mm²	70 mm²	70 mm²
für Kupferschienen mit max. Dimensionen	20 x 5 mm	20 x 5 mm	20 x 5 mm	20 x 5 mm
V-Laschen für V-Anschlussklemmen	10 - 95 mm²	10 - 95 mm²	10 - 95 mm²	10 - 95 mm²
Sammelschienenanschluss				
Standard - Sammelschienenanschluss	Reiterklemmen werkseitig montiert	M8	Klemmanschluss mittels Adapter	M8
Krallenklemme für SaS-Stärke	10 mm	5 ... 10 mm	5 ... 10 mm	5 ... 10 mm
Sammelschienen-System	60 mm	100 mm	185 mm	185 mm
Sammelschienenstärke (SaS-System = 60 mm)	20 ... 30 mm	-	-	-

MULTIVERT® 160 A

MULTIVERT® 160A/60mm 3-polig schaltbar

MULTIVERT® NH-Sicherungs-Lastschaltleisten 160A/60mm bohrungslose Direktmontage auf 60mm Sammelschienen-System

M01147a

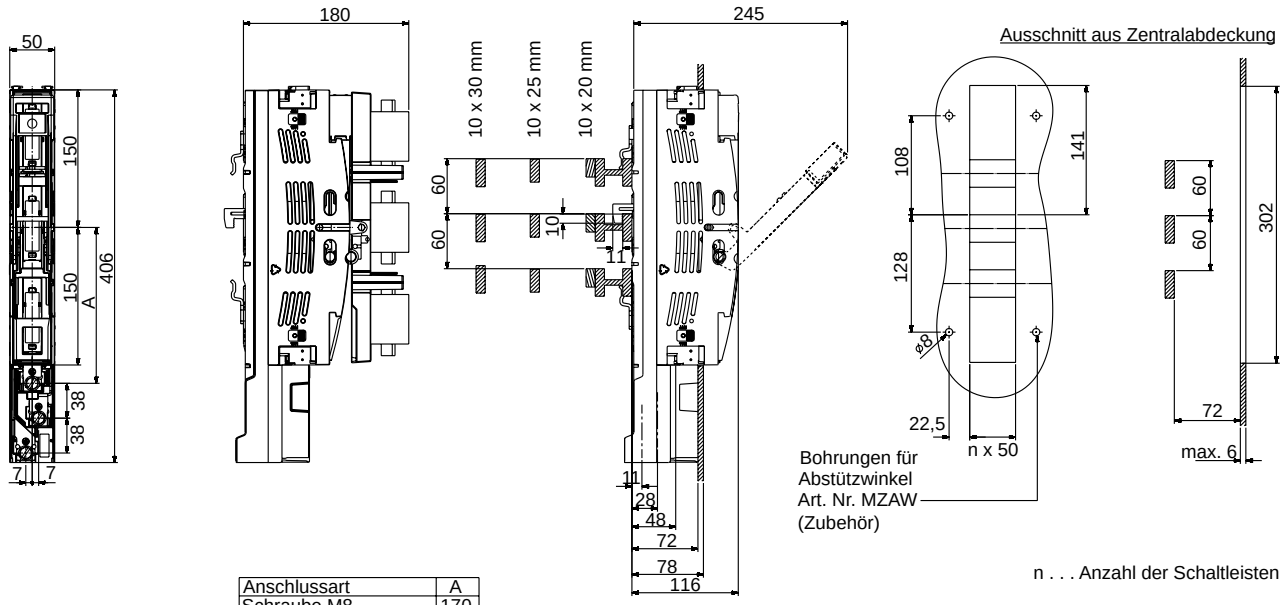

Anschlussart	A
Schraube M8	170
Schelle / Al/Cu Klemme	163

MULTIVERT® 160 A

MULTIVERT® 160A/100mm 3-polig schaltbar

MULTIVERT® 160A/100mm NH-Sicherungs-Lastschaltleisten Direktmontage mit Schrauben auf 100mm Sammelschienen-System

M01137c

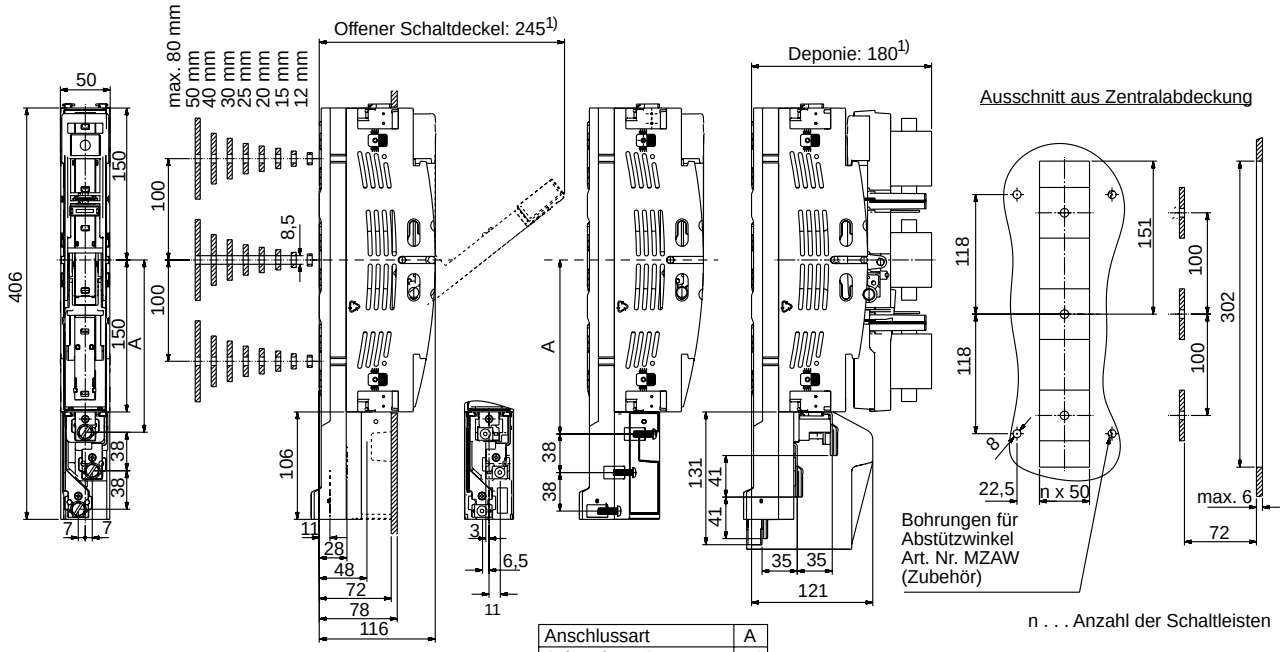

Anschlussart	A
Schraube M8	170
Schelle / Al/Cu Klemme	163
Rahmenklemme	172

1) Maße beziehen sich auf Sammelschienen Oberkante

MULTIVERT® 160 A

MULTIVERT® 160A/100mm 3-polig schaltbar

MULTIVERT® 160A/100mm NH-Sicherungs-Lastschaltleisten bohrungslose Direktmontage mittels Krallen-klemmen auf 100mm Sammelschienen-System

M01138c

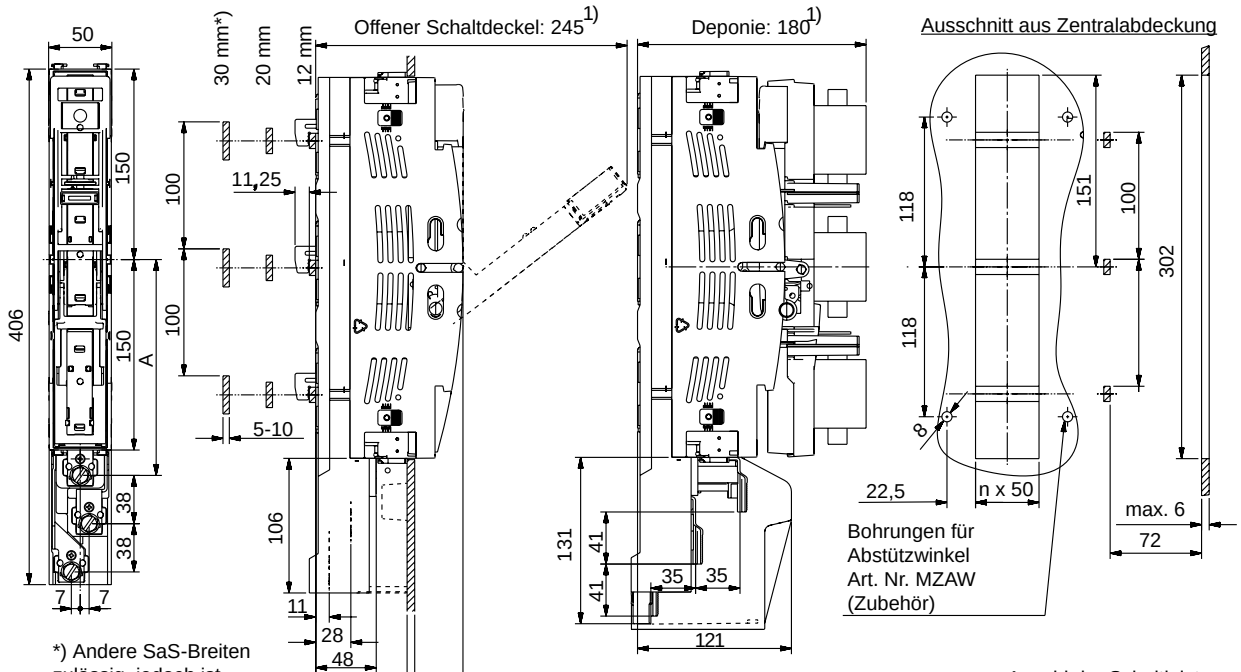

Anschlussart	A
Schraube M8	170
Schelle / Al/Cu Klemme	163
Rahmenklemme	172

1) Maße beziehen sich auf Sammelschienen Oberkante

MULTIVERT® 160 A

MULTIVERT® 160A/185mm 3-polig schaltbar

MULTIVERT® 160A/100mm NH-Sicherungs-Lastschaltleisten bohrungslose Direktmontage inklusive Adapter mit Krallenklemmen auf 185mm Sammelschienen-System

M01146

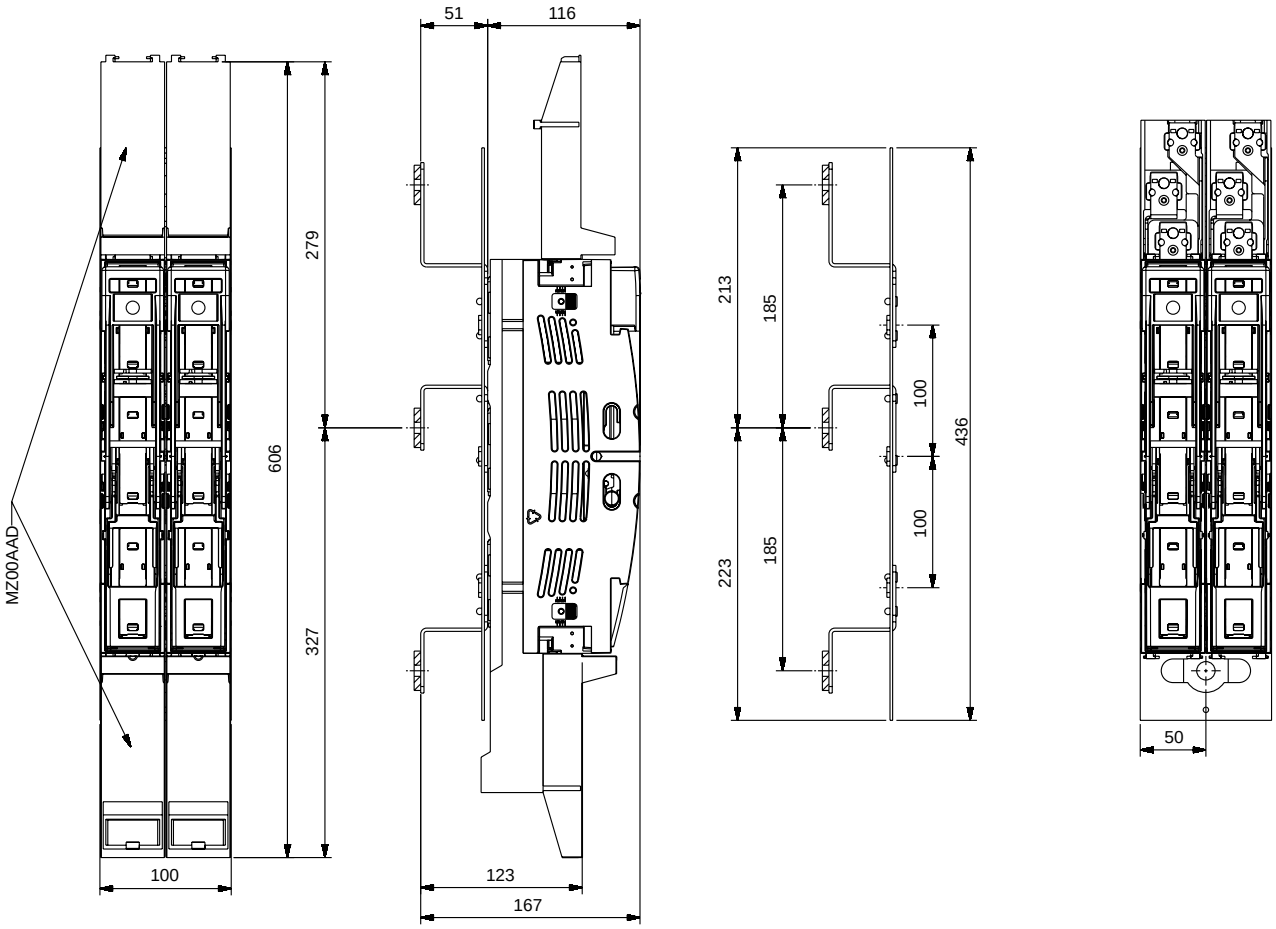

MULTIVERT® 160 A

MULTIVERT® 160A/185mm 1-polig schaltbar

MULTIVERT® 160A/185mm NH-Sicherungs-Lastschaltleisten Direktmontage mit Schrauben auf 185mm Sammelschienen-System

M01092b

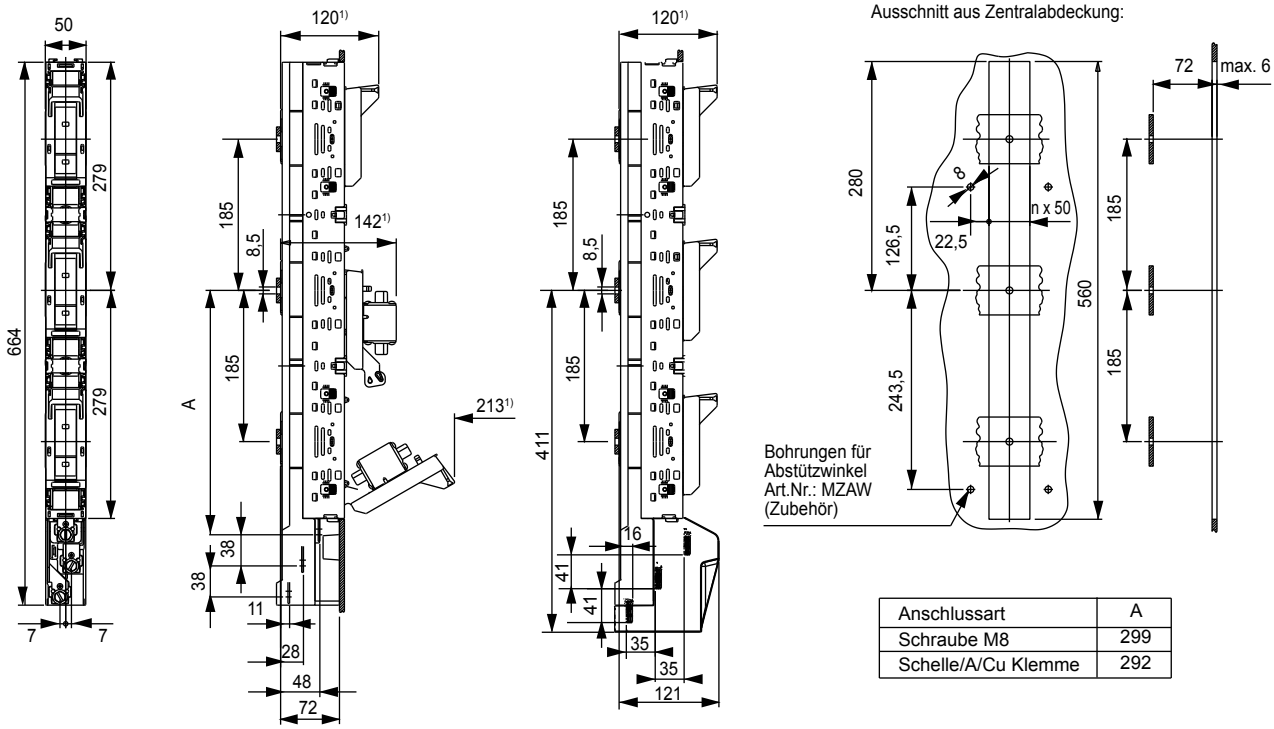

Anschlussart	A
Schraube M8	299
Schelle/A/Cu Klemme	292

1) Maße beziehen sich auf Sammelschienen Oberkante

n … Anzahl der Schaltleisten

MULTIVERT® 160 A

MULTIVERT® 160A/185mm 1-polig schaltbar

MULTIVERT® 160A/185mm NH-Sicherungs-Lastschaltleisten bohrungslose Direktmontage mittels Krallen-klemmen auf 185mm Sammelschienen-System

M01093d

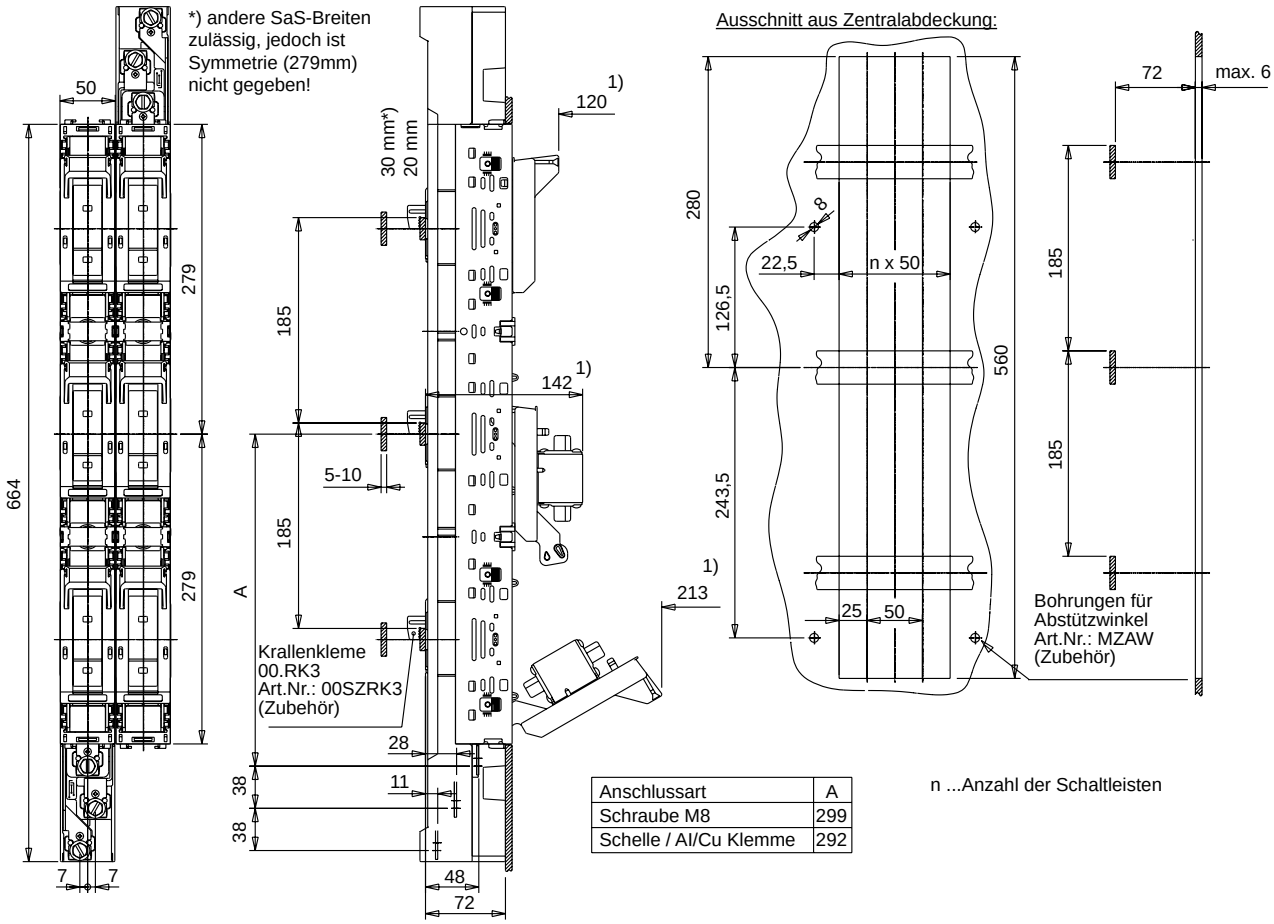

Anschlussart	A
Schraube M8	299
Schelle / Al/Cu Klemme	292

n ...Anzahl der Schaltleisten

1) Maße beziehen sich auf Sammelschienen Oberkante

MULTIVERT® 160 A

MULTIVERT® 160A

Leitungsanschlüsse MULTIVERT® 160A

MA107d

Anschlussart	N	S	A	V	R	K
Artikelnummer	00SZS	00SZESK	00SZA70	00SZVK1 (Zubehör)	*)	1.003.433
Bezeichnung	Schraube	Schelle	Klemme Al/Cu	V-Anschlussklemme	Rahmenklemme	Klemmblock
Klemmbereiche	Cu 16-17	Cu 4-70	Cu 1,5-70	Cu 10-50	Cu 2,5-70	Cu 1,5-16
[mm²]	Al 16-95	-	Al 1,5-70/95 se	Al 35-70/95 se	-	-
M(an) {Nm}	15-17	3-4	3-4	5-6	6	3,4
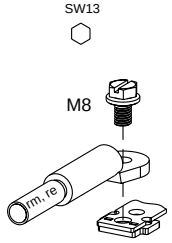		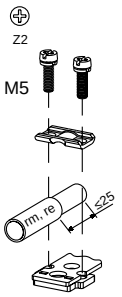	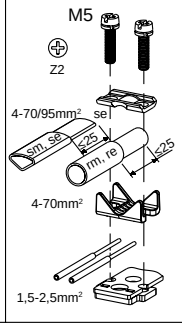	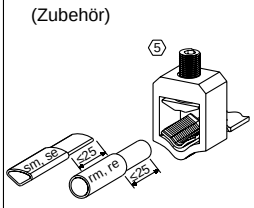	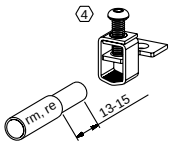	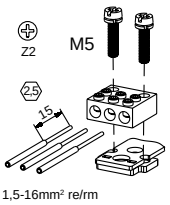

*) werkseitiger Einbau in MULTIVERT 160A, 1x3-polig schaltbar
Art.Nr. 1.000.904 (für 100mm SaS-System) und Art.Nr. 1.002.489 (für 60mm SaS-System)

MULTIVERT® 160 A

Adapter für MULTIVERT® 160A/100mm

Adapter Größe 00 mit Klemmanschluss für bohrungslose Montage auf Sammelschienen-System 185mm

MA112b

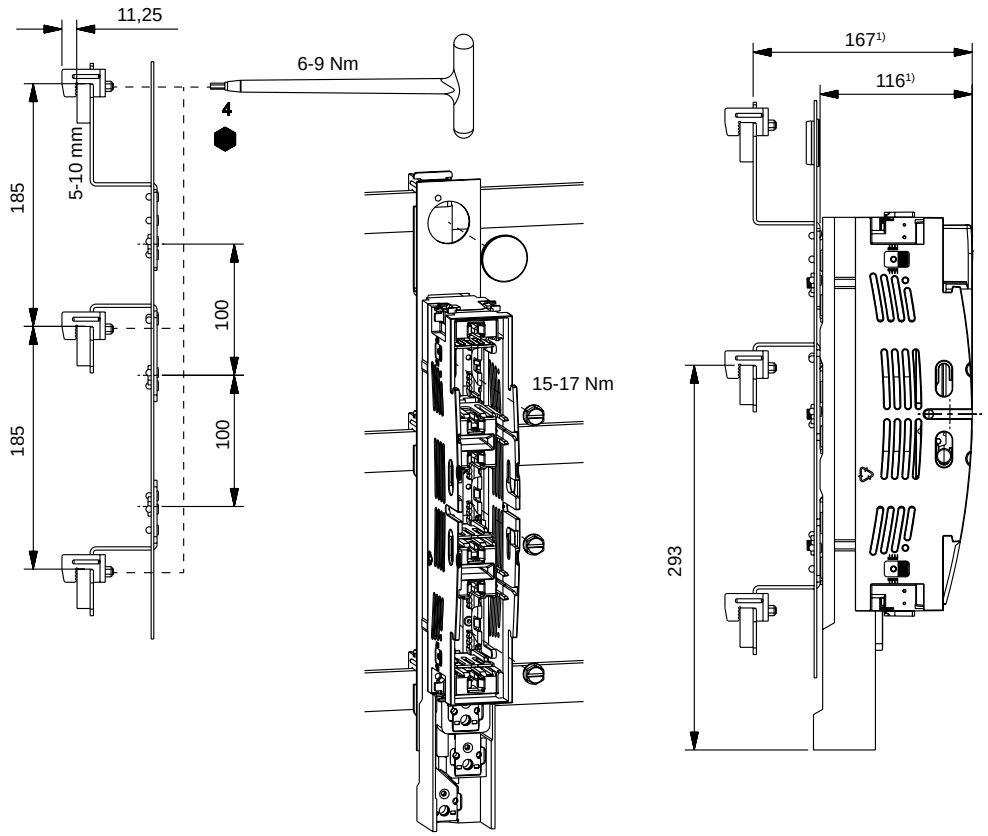

1) Maße beziehen sich auf Sammelschienen Oberkante

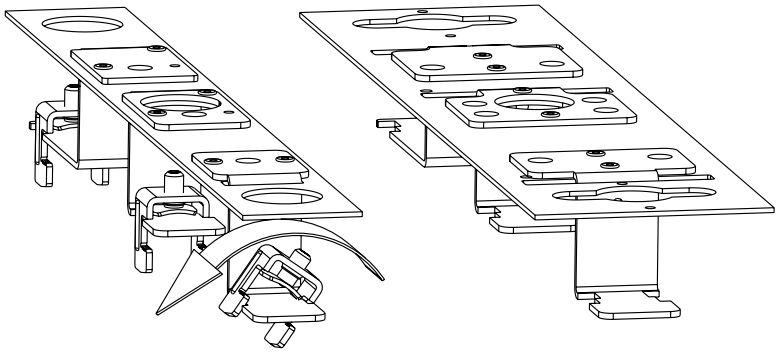

Artikelnummer 1.001.298

Artikelnummer 1.001.300

MULTIVERT® 160 A

MULTIVERT® 160 A

NH-Sicherungs-Lastschaltleisten, Größe 00, 160 A, AC 690 V

MZ00KH

MZ00KA

1.000.915

1.000.914

MZ00KAD

Abdeckungen/Kabelabdeckungen — MULTIVERT® 160 A

Artikel-nummer	Referenz-nummer	Ausführung	Gewicht kg[1)]	Verpa-ckung
MZ00KH	F1023298A	Kabelabdeckhaube Länge 106 mm für MULTIVERT®/BSL 160 A	0,02	1 Stück
MZ00KA	L1023464A	Verlängerungshaube zu Kabelabdeckhaube MZ00KH	0,04	1 Stück
1.000.915	H1023300A	Kabelabdeckhaube für MULTIVERT®/BSL 160 A mit V-Anschluss	0,05	1 Stück
1.000.914	E1023274A	rückseitige Abdeckung für MULTIVERT®/BSL 160 A mit V-Anschluss	0,004	1 Stück
MZ00KAD	G1023299A	Kabelabdeckhaube Länge 156 mm für MULTIVERT®/BSL 160 A	0,06	1 Stück

1.002.939

MZ00ESM

1.000.852

MZHD

Meldeeinrichtungen — MULTIVERT® 160 A

Artikel-nummer	Referenz-nummer	Ausführung	Gewicht kg[1)]	Verpa-ckung
1.002.939	Y1023452A	Elektronische Sicherungsüberwachung ESÜ Größe 00 für MULTIVERT® 160 A mit verkabelten Messleitungen	0,06	1 Stück
MZ00ESM	D228761A	Electronic System Monitor ESM Größe 00 für MULTIVERT® 160 A mit verkabelten Messleitungen	0,35	1 Stück
1.000.852	Q1002285A	Meldeschalter für Schalterstellung Mikroschalter 1 Wechsler 5 A, 250 V	0.00	1 Stück
MZHD	M1023442C	Meldeschalter für Schalterstellung 1 Öffner, 1 Schließer, 5 A, 250 V für MULTIVERT® 160 A/SaS-System 185 mm 3 x 1-polig schaltbar	0,01	1 Stück

1) Gewicht in kg je Stück oder Set inklusive Verpackung

MULTIVERT® 160 A

NH-Sicherungs-Lastschaltleisten, Größe 00, 160 A, AC 690 V

00SZS

00SZESK

00SZA70

1.001.857

1.003.433

00SZVK1

1.000.098

Varianten der Leitungsanschlüsse — MULTIVERT® 160 A

Artikel-nummer	Referenz-nummer	Ausführung	Gewicht kg[1)]	Verpa-ckung
00SZS	M229298C	Anschlussschraube M8 für Schaltgeräte Größe 00 1 Set = 3 Stück	0,03	1 Set
00SZESK	E214594C	Schelle Cu 4–70 mm² für Schaltgeräte Größe 00 1 Set = 3 Stück	0,04	1 Set
00SZA70	R211523C	Klemme Al/Cu 1,5–70 mm² für Schaltgeräte Größe 00 1 Set = 3 Stück	0,08	1 Set
1.001.857	P1022984C	Klemme Al/Cu 1,5-95 mm² rm für Schaltgeräte Größe 00 1 Set = 3 Stück	0,10	1 Set
1.003.433	L1022958A	3-fach Klemme je Pol 1,5 bis 16 mm² 1 Set = 3 Stück	-	1 Stück
00SZVK1	D1023434A	V-Anschlussklemme Größe 00, 10–70 mm² rm, 10-95 mm² re, 35–95 mm² sm, 50–95 mm² se, M = 12 Nm	0,04	1 Stück
1.000.098	E1023435A	Isolierkappe für V-Anschlussklemme Größe 00	0,002	1 Stück

1.001.289 1.001.298 1.001.300

Adapter für Montage auf Sammelschienen/Klemmanschluss — MULTIVERT® 160 A

Artikel-nummer	Referenz-nummer	Ausführung	Anwendung	Gewicht kg[1)]	Verpa-ckung
1.001.289	C1023295A	Einfachadapter 100/185 mm mit erhöhter Berührungssicherheit zum Höhenausgleich bei kombinierter Montage mit MULTIVERT 250 A, 400 A, 630 A	MULTIVERT® 160 A/100 mm 1x3-polig	0,56	1 Stück
1.001.298	Y1023291A	Doppeladapter 100/185 mm mit erhöhter Berührungssicherheit zum Höhenausgleich bei kombinierter Montage mit MULTIVERT 250 A, 400 A, 630 A	MULTIVERT® 160 A/100 mm 1x3-polig	0,80	1 Stück
1.001.300	Z1023292A	Doppeladapter 185/185 mm mit erhöhter Berührungssicherheit zum Höhenausgleich bei kombinierter Montage mit MULTIVERT 250 A, 400 A, 630 A	MULTIVERT® 160 A/185 mm 1x3-polig	0,75	1 Stück

1) Gewicht in kg je Stück oder Set inklusive Verpackung

MULTIVERT® 160 A

MULTIVERT® 160 A

NH-Sicherungs-Lastschaltleisten, Größe 00, 160 A, AC 690 V

MZ01AS

MZ00AAD

MZAW

Abdeckungen/Ausgleichs- & Systemabdeckungen — MULTIVERT® 160 A

Artikel-nummer	Referenz-nummer	Ausführung	Gewicht kg[1)]	Verpa-ckung
MZ00AAD	X214081A	Ausgleichsabdeckung 2-teilig, mit integriertem Beschriftungsfeld zur Anpassung an MULTIVERT® für 185 mm SaS-System	0,10	1 Set
MZ01AS	F228763A	Ausgleichsstück zur Anpassung an MULTIVERT® 250 A, 400 A, 630 A (Abgang oben)	0,01	1 Stück
MZAW	D218687D	Abstützwinkel für Abdeckplattenhalterung 1 Set = 4 Stück	0,03	1 Set

1) Gewicht in kg je Stück oder Set inklusive Verpackung

MULTIVERT® 160 A

MULTIVERT® 160 A

NH-Sicherungs-Lastschaltleisten, Größe 00, 160 A, AC 690 V

MZ00LPAP

MZ01LPAP

1.002.493

Abdeckungen/Leerplatzabdeckung — MULTIVERT® 160 A

Artikel-nummer	Referenz-nummer	Ausführung	Anwendung	Gewicht kg[1)]	Verpa-ckung
MZ00LPAP	B1023409A	Leerplatzabdeckung ohne Höhenausgleich Breite 50 mm, Länge 320 mm für Einfachadapter MZ00ESA und Doppelad-apter MZ00DSA inkl. Befestigungsmaterial	SaS-System 100 mm	0,05	1 Stück
MZ01LPAP	C1023410A	Leerplatzabdeckung ohne Höhenausgleich Breite 50 mm, Länge 500 mm inkl. Befestigungsmaterial	SaS-System 185 mm	0,06	1 Stück
1.002.493	N1002283A	Leerplatzabdeckung Breite 50 mm, Länge 630 mm zum frontseitigen Abdecken leerer Leisten-plätze in Schaltanlagen mit Zentralabde-ckung	SaS-System 185 mm	0,13	1 Stück
1.002.830	E1023412A	Leerplatzabdeckung Breite 50 mm, Länge 630 mm mit Höhenausgleich 123 mm für Sammelschienenmontage, Set = Abdeckung + Montageset (2 Distanzstücke, 2 Schraubnieten)	SaS-System 185 mm	0,20	1 Set

1.002.830

1) Gewicht in kg je Stück oder Set inklusive Verpackung

MULTIVERT® 160 A

MULTIVERT® 160 A

NH-Sicherungs-Lastschaltleisten, Größe 00, 160 A, AC 690 V

MZ00DSA MZ00ESA MZ00ESAE-CO

MZ01DSA MZ01ESA

Adapter für Montage auf Sammelschienen/Schraubanschluss — MULTIVERT® 160 A

Artikel-nummer	Referenz-nummer	Ausführung	Anwendung	Gewicht kg[1)]	Verpa-ckung
MZ00DSA	C217145A	Doppeladapter 100/185 mm mit erhöhter Berührungssicherheit zum Höhenausgleich bei kombinierter Montage mit MULTIVERT®/BSL 250 A, 400 A, 630 A	MULTIVERT®/ BSL 160 A/100 mm 1x3-polig	0,85	1 Stück
MZ00ESA	Q216628A	Einfachadapter 100/185 mm mit erhöhter Berührungssicherheit zum Höhenausgleich bei kombinierter Montage mit MULTIVERT®/BSL 250 A, 400 A, 630 A	MULTIVERT®/ BSL 160 A/100 mm 1x3-polig	0,45	1 Stück
MZ00ESAECO	D1023296A	Einfachadapter 100/185 mm zum Höhenausgleich bei kombinierter Montage mit MULTIVERT®/BSL 250 A, 400 A, 630 A	MULTIVERT®/ BSL 160 A/100 mm 1x3-polig	0,19	1 Stück
MZ01DSA	G228764A	Doppeladapter 185/185 mm mit erhöhter Berührungssicherheit zum Höhenausgleich bei kombinierter Montage mit MULTIVERT®/BSL 250 A, 400 A, 630 A	MULTIVERT®/ BSL 160 A/185 mm 1x3-polig	0,70	1 Stück
MZ01ESA	H228765A	Einfachadapter 185/185 mm (für Befestigung der MULTIVERT®/ BSL® mit Schrauben M8) zum Höhenausgleich bei kombinierter Montage mit MULTIVERT®/BSL 250 A, 400 A, 630 A	MULTIVERT®/ BSL 160 A/185 mm 1x3-polig	0,40	1 Stück

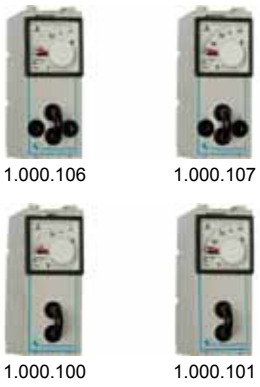

1.000.106 1.000.107

1.000.100 1.000.101

Amperemeter-Einheiten — MULTIVERT® 160 A

Artikel-nummer	Referenz-nummer	Ausführung	Gewicht kg[1)]	Verpa-ckung
1.000.106	R1023285A	Größe 00, 100 A, mit Schleppzeiger, 3-polige Messung (wahlweise L1, L2, L3)	0,34	1 Stück
1.000.107	S1023286A	Größe 00, 150 A, mit Schleppzeiger, 3-polige Messung (wahlweise L1, L2, L3)	0,34	1 Stück
1.000.100	K1023279A	Größe 00, 100 A, mit Schleppzeiger, 1-polige Messung	0,34	1 Stück
1.000.101	L1023280A	Größe 00, 150 A, mit Schleppzeiger, 1-polige Messung	0,34	1 Stück

MZ00BT2

Beschriftungsmöglichkeiten — MULTIVERT® 160 A

Artikel-nummer	Referenz-nummer	Ausführung	Gewicht kg[1)]	Verpa-ckung
MZ00BT2	K215611A	Beschriftungsträger Größe 00	0,01	1 Stück

1) Gewicht in kg je Stück oder Set inklusive Verpackung

MULTIVERT® 160 A

NH-Sicherungs-Lastschaltleisten, Größe 00, 160 A, AC 690 V

MZ00EM

MZEGK

Erdungsgarnitur — MULTIVERT® 160 A

Artikel-nummer	Referenz-nummer	Ausführung	Gewicht kg[1)]	Verpa-ckung
MZ00EM	X1024578A	Erdungsmesser Größe 00	0,30	1 Stück
MZEGK	V1024576A	Erdungsgarnitur komplett inklusive 3 Stück Erdungsmesser	5,40	1 Stück

00SZRK3

Montagemöglichkeiten/Sammelschienenmontage — MULTIVERT® 160 A

Artikel-nummer	Referenz-nummer	Ausführung	Gewicht kg[1)]	Verpa-ckung
00SZRK3	K215105C	Krallenklemme Größe 00, M = 5 Nm 1 Set = 3 Stück	0,10	1 Set
1.002.646	W1023450Y	Einpressmutter M8, Größe 00 1 Set = 30 Stück	0,12	1 Set

1.000.119 + 1.000.123

1.000.120 + 1.000.124

Stromwandler in Kombination mit Adapter — MULTIVERT® 160 A

Artikel-nummer	Referenz-nummer	Ausführung	Gewicht kg[1)]	Verpa-ckung
1.000.121	F1024609A	Stromwandler für Adapter für 1-polige Messung bis 100 A Set = 1 Stück Stromwandler + 3 Stück Primärrohre Art. Nr. 1.000.125 als Distanzierung, 1 Stück in den Wandler eingebaut, 2 weitere Stück lose beigepackt	0,51	1 Set
1.000.123	H1024611A	Stromwandler für Adapter für 1-polige Messung bis 150 A Set = 1 Stück Stromwandler + 3 Stück Primärrohre Art. Nr. 1.000.125 als Distanzierung, 1 Stück in den Wandler eingebaut, 2 weitere Stück lose beigepackt	0,52	1 Set
1.000.122	G1024610A	Stromwandler für Adapter für 3-polige Messung bis 100 A Set = 3 Stück Stromwandler mit Primärrohren Art. Nr. 1.000.125 als Distanzierung, 3 Stück in den Wandler eingebaut	0,78	1 Set
1.000.124	J1024612A	Stromwandler für Adapter für 3-polige Messung bis 150 A Set = 3 Stück Stromwandler mit Primärrohren Art. Nr. 1.000.125 als Distanzierung, 3 Stück in den Wandler eingebaut	0,81	1 Set
1.000.125	V1024599C	Primärrohr für Adapter als Distanzierung Nachrüstset für benachbarte MULTIVERT® ohne Messung zur Erreichung der gleichen Bauhöhe 1 Set = 3 Stück	0,37	1 Set
1.000.117	R1023446A	Einfachadapter 100/185 mm für Stromwandler	0,34	1 Stück
1.000.119	A1023293A	Doppeladapter 100/185 mm für Stromwandler	0,58	1 Stück
1.000.120	B1023294A	Doppeladapter 185/185 mm für Stromwandler	0,56	1 Stück

1) Gewicht in kg je Stück oder Set inklusive Verpackung

MULTIVERT® 160 A

NH-Sicherungs-Lastschaltleisten, Größe 00, 160 A, AC 690 V

MZ003SW100

SZ1SW150

MZ00PR150

Stromwandler/Aufbaustromwandler — MULTIVERT® 160 A

Artikel-nummer	Referenz-nummer	Ausführung	Gewicht kg[1)]	Verpa-ckung
MZ001SW100	C1024606A	Stromwandler bis 100 A für 1-polige Messung zwischen Sammelschiene und MULTIVERT® Set = 1 Stück Stromwandler + 3 Stück Primärrohre als Distanzierung, 1 Stück im Wandler eingebaut, 2 weitere Stück lose beigepackt	0,55	1 Set
MZ001SW150	E1024608A	Stromwandler bis 150 A für 1-polige Messung zwischen Sammelschiene und MULTIVERT® Set = 1 Stück Stromwandler + 3 Stück Primärrohre als Distanzierung, 1 Stück im Wandler eingebaut, 2 weitere Stück lose beigepackt	0,55	1 Set
MZ003SW100	B1024605A	Stromwandler bis 100 A für 3-polige Messung zwischen Sammelschiene und MULTIVERT® Set = 3 Stück Stromwandler mit Primärrohren als Distanzierung, 3 Stück im Wandler eingebaut	1,84	1 Set
MZ003SW150	D1024607A	Stromwandler bis 150 A für 3-polige Messung zwischen Sammelschiene und MULTIVERT® Set = 3 Stück Stromwandler mit Primärrohren als Distanzierung, 3 Stück im Wandler eingebaut	1,85	1 Set
SZ1SW100	H1024565A	Stromwandler bis 100 A für 1-polige Messung zwischen Sammelschienen (und Einspeise- oder Abgangsschiene)	0,32	1 Stück
SZ1SW150	J1024566A	Stromwandler bis 150 A für 1-polige Messung zwischen Sammelschienen (und Einspeise- oder Abgangsschiene)	0,33	1 Stück
MZ00PR150	R1024596C	Primärrohr als Distanzierung, bis 150 A, Nachrüstset für benachbarte MULTIVERT® ohne Messung zur Erreichung der gleichen Bauhöhe 1 Set = 3 Stück	0,40	1 Set

1) Gewicht in kg je Stück oder Set inklusive Verpackung

MULTIVERT® 250 A, 400 A, 630 A

MULTIVERT® 250 A

NH-Sicherungs-Lastschaltleisten, Größe 1, 250 A, AC 690 V

nach IEC/EN 60 947-3.
Für NH-Sicherungs-Einsätze Größe 1 nach IEC/EN 60 269-2, VDE 0636-2.

- Montage auf 185 mm Sammelschienen-System
  Standardausführung mittels Schrauben M 12: M = ±35 3Nm
  Bohrungslose Direktmontage mittels Krallenklemmen
- Symmetrische Schaltleiste - Kabelabgang oben/unten bei Einbau wählbar
- Berührungsschutz IP 30 mit Zentralabdeckung
- Leitungsanschlussvarianten: Bolzen, Einpressmutter, V-Anschluss
- Ausführung mit Verkabelung der Messleitungen für direkten Aufbau von:
  Elektronischer Sicherungsüberwachung ESÜ , Electroic System Monitor ESM,
  elektro-mechanischer Sicherungsüberwachung (galvanische Trennung) MZS
  und sämtlicher Messgeräte (z.B. Amperemeter, Voltmeter und Messschreiber)
- Integrierte Strowandler (optional) bei unveränderter Einbautiefe

1.100.000 1.120.000

MULTIVERT® 250 A Größe 1 185 mm 3x1-polig schaltbar

Artikel-nummer	Referenz-nummer	Leitungs-anschlussmaterial	Ausführung	Gewicht kg[1)]	Verpa-ckung
1.100.000	H1002186A	3 Bolzen M10	-	4,52	1 Stück
1.110.000	J1023163A	3 Einpressmuttern M10	-	4,46	1 Stück
1.120.000	K1023164A	V-Anschluss für V-Anschlussklemmen Größe 1,2,3	-	4,38	1 Stück
1.120.900	Q1023169A	V-Anschluss, Anschlussbügel für 2 Leiter/Pol für je 2 Stück V-Anschlussklemmen Größe 1,2,3	-	5,50	1 Stück
1.100.083	N1023167A	3 Bolzen M10	MULTIVERT® 1.100.000 mit integriertem Strom-wandler 250/5A, 3,75 VA, Klasse 1 für 1-polige Messung (werkseitiger Einbau in Phase 1) mit Verkabelung der Messleitungen	4,60	1 Stück
1.100.062	L1023165A	3 Bolzen M10	MULTIVERT® 1.100.000 mit integriertem Strom-wandler 250/5A, 3,75 VA, Klasse 1, geeicht, für 1-polige Messung (werkseitiger Einbau in Phase 1) mit Verkabelung der Messleitungen	-	1 Stück
1.100.093	P1023168A	3 Bolzen M10	MULTIVERT® 1.100.000 mit integriertem Strom-wandler 250/5A, 3,50 VA, Klasse 1 für 3-polige Messung mit Verkabelung der Messleitungen	5,30	1 Stück
1.100.072	M1023166A	3 Bolzen M10	MULTIVERT® 1.100.000 mit integriertem Strom-wandler 250/5A, 3,50 VA, Klasse 1, geeicht, für 3-polige Messung mit Verkabelung der Messlei-tungen	-	1 Stück

1) Gewicht in kg je Stück oder Set inklusive Verpackung

MULTIVERT® 250 A, 400 A, 630 A

MULTIVERT® 250 A

NH-Sicherungs-Lastschaltleisten, Größe 1, 250 A, AC 690 V

1.160.000 1.170.000

MULTIVERT® 250 A Größe 1 185 mm 1x3-polig schaltbar

Artikel-nummer	Referenz-nummer	Leitungs-anschlussmaterial	Ausführung	Gewicht kg[1)]	Verpa-ckung
1.150.000	L1002189A	3 Bolzen M10	-	4,67	1 Stück
1.160.000	S1023171A	3 Einpressmuttern M10	-	4,63	1 Stück
1.170.000	H1023185A	V-Anschluss für V-Anschlussklemmen Größe 1,2,3	-	4,55	1 Stück
1.170.600	K1023187A	V-Anschluss mit 3 Stück V-Klemmen Größe 1,2,3	-	4,60	1 Stück
1.170.900	M1023189A	V-Anschluss, Anschlussbügel für 2 Leiter/Pol für je 2 Stück V-Anschlussklemmen Größe 1,2,3	-	5,80	1 Stück
1.150.100	P1002192A	3 Bolzen M10	MULTIVERT® 1.150.000 mit Verkabelung der Messleitungen	5,10	1 Stück
1.150.083	R1023193A	3 Bolzen M10	MULTIVERT® 1.150.000 mit integriertem Strom-wandler 250/5A, 3,75 VA, Klasse 1 für 1-polige Messung (werkseitiger Einbau in Phase L1) mit Verkabelung der Messleitungen	4,80	1 Stück
1.150.062	N1023190A	3 Bolzen M10	MULTIVERT® 1.150.000 mit integriertem Strom-wandler 250/5A, 3,75 VA, Klasse 1, geeicht, für 1-polige Messung (werkseitiger Einbau in Phase L1) mit Verkabelung der Messleitungen	-	1 Stück
1.150.091	S1023194A	3 Bolzen M10	MULTIVERT® 1.150.000 mit integriertem Strom-wandler 100/5A, 2,00 VA, Klasse 1 für 3-polige Messung mit Verkabelung der Messlei-tungen	5,40	1 Stück
1.150.093	T1023195A	3 Bolzen M10	MULTIVERT® 1.150.000 mit integriertem Strom-wandler 250/5A, 3,50 VA, Klasse 1 für 3-polige Messung, Verkabelung der Messleitungen	5,40	1 Stück
1.150.072	P1023191A	3 Bolzen M10	MULTIVERT® 1.150.000 mit integriertem Strom-wandler 250/5A, 3,50 VA, Klasse 1, geeicht, für 3-polige Messung, Verkabelung der Messleitungen	-	1 Stück

1) Gewicht in kg je Stück oder Set inklusive Verpackung

MULTIVERT® 250 A, 400 A, 630 A

MULTIVERT® 400 A

NH-Sicherungs-Lastschaltleisten, Größe 2, 400 A, AC 690 V

nach IEC/EN 60 947-3.
Für NH-Sicherungs-Einsätze Größe 2 nach IEC/EN 60 269-2, VDE 0636-2.

- Montage auf 185 mm Sammelschienen-System
  Standardausführung mittels Schrauben M 12: M = ±35 3Nm
  Bohrungslose Direktmontage mittels Krallenklemmen
- Symmetrische Schaltleiste - Kabelabgang oben/unten bei Einbau wählbar
- Berührungsschutz IP 30 mit Zentralabdeckung
- Leitungsanschlussvarianten: Bolzen, Einpressmutter, V-Anschluss
- Ausführung mit Verkabelung der Messleitungen für direkten Aufbau von:
  Elektronischer Sicherungsüberwachung ESÜ , Electroic System Monitor ESM,
  elektro-mechanischer Sicherungsüberwachung (galvanische Trennung) MZS
  und sämtlicher Messgeräte (z.B. Amperemeter, Voltmeter und Messschreiber)
- Integrierte Strowandler (optional) bei unveränderter Einbautiefe

1.210.000 1.220.900

MULTIVERT® 400 A Größe 2 185 mm 3x1-polig schaltbar

Artikel-nummer	Referenz-nummer	Leitungs-anschlussmaterial	Ausführung	Gewicht kg[1)]	Verpa-ckung
1.200.000	J1002187A	3 Bolzen M12	-	4,60	1 Stück
1.210.000	Z1023200A	3 Einpressmuttern M12	-	4,52	1 Stück
1.220.000	A1023201A	V-Anschluss für V-Anschlussklemmen Größe 1,2,3	-	4,38	1 Stück
1.220.900	B1023202A	V-Anschluss, Anschlussbügel für 2 Leiter/Pol für je 2 Stück V-Anschlussklemmen Größe 1,2,3	-	5,45	1 Stück
1.200.100	Y1023199A	3 Bolzen M12	MULTIVERT® 1.200.000 mit Verkabelung der Messleitungen	5,10	1 Stück
1.200.084	E1023205A	3 Bolzen M12	MULTIVERT® 1.200.000 mit integriertem Strom-wandler 400/5A, 3,75 VA, Klasse 1 für 1-polige Messung (werkseitiger Einbau in Phase L1) mit Verkabelung der Messleitungen	4,70	1 Stück
1.200.064	C1023203A	3 Bolzen M12	MULTIVERT® 1.200.000 mit integriertem Strom-wandler 400/5A, 3,75 VA, Klasse 1, geeicht, für 1-polige Messung (werkseitiger Einbau in Phase L1) mit Verkabelung der Messleitungen	-	1 Stück
1.200.094	F1023206A	3 Bolzen M12	MULTIVERT® 1.200.000 mit integriertem Strom-wandler 400/5A, 3,75 VA, Klasse 1 für 3-polige Messung mit Verkabelung der Messleitungen	5,40	1 Stück
1.200.074	D1023204A	3 Bolzen M12	MULTIVERT® 1.200.000 mit integriertem Strom-wandler 400/5A, 3,75 VA, Klasse 1, geeicht, für 3-polige Messung mit Verkabelung der Messlei-tungen	-	1 Stück
1.230.000	T1023218A	Sammelschienen-anschluss M12	Sammelschienenlängstrennung Kuppelleiste mit seitlichen Anschlüssen Anschluss links oder rechts bei Einbau wählbar	4,46	1 Stück

1) Gewicht in kg je Stück oder Set inklusive Verpackung

MULTIVERT® 250 A, 400 A, 630 A

MULTIVERT® 400 A

NH-Sicherungs-Lastschaltleisten, Größe 2, 400 A, AC 690 V

1.270.900 1.270.094

1.270.094 Rückseite

MULTIVERT® 400 A | Größe 2 | 185 mm | 1x3-polig schaltbar

Artikel-nummer	Referenz-nummer	Leitungs-anschlussmaterial	Ausführung	Gewicht kg[1)]	Verpa-ckung
1.250.000	M1002190A	3 Bolzen M12	-	4,76	1 Stück
1.260.000	G1023207A	3 Einpressmuttern M12	-	4,68	1 Stück
1.270.000	H1023208A	V-Anschluss für V-Anschlussklemmen Größe 1,2,3	-	4,78	1 Stück
1.270.600	K1023210A	V-Anschluss + 3 Stück V-Anschlussklemmen Größe 1,2,3	-	4,70	1 Stück
1.270.900	L1023211A	V-Anschluss, Anschlussbügel für 2 Leiter/Pol für je 2 Stück V-Anschlussklemmen Größe 1,2,3	-	6,08	1 Stück
1.250.100	X1002199A	3 Bolzen M12	MULTIVERT® 1.250.000 mit Verkabelung der Messleitungen	5,20	1 Stück
1.270.100	J1023209A	V-Anschluss für V-Anschlussklemmen Größe 1,2,3	MULTIVERT® 1.270.000 mit Verkabelung der Messleitungen	5,10	1 Stück
1.250.084	P1023214A	3 Bolzen M12	MULTIVERT® 1.250.000 mit integriertem Strom-wandler 400/5A, 3,75 VA, Klasse 1 für 1-polige Messung (werkseitiger Einbau in Phase L1) mit Verkabelung der Messleitungen	4,90	1 Stück
1.250.064	M1023212A	3 Bolzen M12	MULTIVERT® 1.250.000 mit integriertem Strom-wandler 400/5A, 3,75 VA, Klasse 1, geeicht, für 1-polige Messung (werkseitiger Einbau in Phase L1) mit Verkabelung der Messleitungen	-	1 Stück
1.250.094	Q1023215A	3 Bolzen M12	MULTIVERT® 1.250.000 mit integriertem Strom-wandler 400/5A, 3,75 VA, Klasse 1 für 3-polige Messung mit Verkabelung der Messlei-tungen	5,60	1 Stück
1.250.074	N1023213A	3 Bolzen M12	MULTIVERT® 1.250.000 mit integriertem Strom-wandler 400/5A, 3,75 VA, Klasse 1, geeicht, für 3-polige Messung mit Verkabelung der Messlei-tungen	-	1 Stück
1.270.094	S1023217A	V-Anschluss für V-Anschlussklemmen Größe 1,2,3	MULTIVERT® 1.270.000 mit integriertem Strom-wandler 400/5A, 3,75 VA, Klasse 1 für 3-polige Messung mit Verkabelung der Messlei-tungen	5,41	1 Stück
1.270.074	R1023216A	V-Anschluss für V-Anschlussklemmen Größe 1,2,3	MULTIVERT® 1.270.000 mit integriertem Strom-wandler 400/5A, 3,75 VA, Klasse 1, geeicht, für 3-polige Messung mit Verkabelung der Messlei-tungen	-	1 Stück
1.280.000	V1023219A	Sammelschienen-anschluss M12	Sammelschienenlängstrennung Kuppelleiste mit seitlichen Anschlüssen Anschluss links oder rechts bei Einbau wählbar	4,53	1 Stück

1) Gewicht in kg je Stück oder Set inklusive Verpackung

MULTIVERT® 250 A, 400 A, 630 A

MULTIVERT® 630 A

NH-Sicherungs-Lastschaltleisten, Größe 3, 630 A, AC 690 V

nach IEC/EN 60 947-3.
Für NH-Sicherungs-Einsätze Größe 3 nach IEC/EN 60 269-2, VDE 0636-2.

- Montage auf 185 mm Sammelschienen-System
  Standardausführung mittels Schrauben M 12: M = ±35 3Nm
  Bohrungslose Direktmontage mittels Krallenklemmen
- Symmetrische Schaltleiste - Kabelabgang oben/unten bei Einbau wählbar
- Berührungsschutz IP 30 mit Zentralabdeckung
- Leitungsanschlussvarianten: Bolzen, Einpressmutter, V-Anschluss
- Ausführung mit Verkabelung der Messleitungen für direkten Aufbau von:
  Elektronischer Sicherungsüberwachung ESÜ , Electroic System Monitor ESM,
  elektro-mechanischer Sicherungsüberwachung (galvanische Trennung) MZS
  und sämtlicher Messgeräte (z.B. Amperemeter, Voltmeter und Messschreiber)
- Integrierte Strowandler (optional) bei unveränderter Einbautiefe

1.300.000 1.320.000

MULTIVERT® 630 A Größe 3 185 mm 3x1-polig schaltbar

Artikel-nummer	Referenz-nummer	Leitungs-anschlussmaterial	Ausführung	Gewicht kg[1)]	Verpa-ckung
1.300.000	K1002188A	3 Bolzen M12	-	5,43	1 Stück
1.310.000	W1023220A	3 Einpressmuttern M12	-	5,38	1 Stück
1.320.000	X1023221A	V-Anschluss für V-Anschlussklemmen Größe 1,2,3	-	5,21	1 Stück
1.320.900	Y1023222A	V-Anschluss, Anschlussbügel für 2 Leiter/Pol für je 2 Stück V-Anschlussklemmen Größe 1,2,3	-	6,89	1 Stück
1.300.100	-	3 Bolzen M12	MULTIVERT® 1.300.000 mit Verkabelung der Messleitungen	5,10	1 Stück
1.300.085	A1023247A	3 Bolzen M12	MULTIVERT® 1.300.000 mit integriertem Strom-wandler 600/5A, 5,00 VA, Klasse 1 für 1-polige Messung (werkeitig montiert in Phase L1) mit Verkabelung der Messleitungen	5,60	1 Stück
1.300.066	Z1023223A	3 Bolzen M12	MULTIVERT® 1.300.000 mit integriertem Strom-wandler 600/5A, 5,00 VA, Klasse 1, geeicht, für 1-polige Messung (werkeitig montiert in Phase L1) mit Verkabelung der Messleitungen	-	1 Stück
1.300.095	B1023248A	3 Bolzen M12	MULTIVERT® 1.300.000 mit integriertem Strom-wandler 600/5A, 5,00 VA, Klasse 1 für 3-polige Messung mit Verkabelung der Messleitungen	6,30	1 Stück
1.300.076	Z1023246A	3 Bolzen M12	MULTIVERT® 1.300.000 mit integriertem Strom-wandler 600/5A, 5,00 VA, Klasse 1, geeicht, für 3-polige Messung mit Verkabelung der Messlei-tungen	-	1 Stück
1.330.000	Q1023261A	Sammelschienen-anschluss M12	Sammelschienenlängstrennung Kuppelleiste mit seitlichen Anschlüssen Anschluss links oder rechts bei Einbau wählbar	6,10	1 Stück

1) Gewicht in kg je Stück oder Set inklusive Verpackung