Heizlüfter SWH

Intelligenter Heizlüfter für den Wasseranschluss mit extrem niedrigem Schallpegel

Der SWH ist ein geräuscharm laufender Heizlüfter mit vielen intelligenten und stromsparenden Funktionen. Der Heizlüfter wird durch das SIRe-Steuersystem ergänzt und kann eine vollautomatische Raumheizung ersetzen, die sich an jeden individuellen Anwendungsbereich anpassen lässt.

SWH eignet sich für Räumlichkeiten, in denen traditionell Heizlüfter eingesetzt werden, wie beispielsweise in der Industrie, sowie für Umgebungen mit hohen Anforderungen an niedrige Schallpegel.

- Sehr niedriger Geräuschpegel.
- Fünf Ventilatordrehzahlen.
- Montage an der Wand oder Decke. Die Montagekonsolen müssen separat bestellt werden.
- In der Standardausführung vorgesehen für Wassertemperaturen bis zu +150 °C und 10 bar.
- Rostfreies Gehäuse in heißverzinktem Stahl und pulverbeschichteten Stahlpaneelen. Farbe: RAL 9016, NCS S 0500-N (weiß). Auf Wunsch liefern wir auch unlackiert oder in anderen Farben. Ausblaslamellen aus Aluminium.

Heizlüfter SWH (IP44)

Typ	Heiz-leistung*1 [kW]	Volumen-strom*2 [m³/h]	Volumen-strom*2 [m³/s]	Geräusch-pegel*3 [dB(A)]	Δt*1,4 [°C]	Wurfweite*5 [m]	Wasser-volumen*6 [l]	Spannung [V]	Strom [A]	Gewicht [kg]
SWH02	7/12	530/1120	0,15/0,31	20/39	38/30	5,5	1,3	230V~	0,34	20
SWH12	9/19	760/2020	0,21/0,56	26/48	34/24	8	1,5	230V~	0,7	24
SWH22	19/32	1770/3370	0,49/0,94	40/55	31/25	10	2,7	230V~	1,2	34
SWH32	28/50	2670/5200	0,74/1,44	39/51	31/25	15	3,8	230V~	1,7	55
SWH33	36/64	2250/4500	0,63/1,25	38/50	41/35	12	5,2	230V~	1,7	59

*1) Gilt für Wassertemperaturen von 80/60 °C, Lufteintrittstemperatur +15 °C. Bei minimalem/maximalem Volumenstrom.
*2) Gültig für Gebläsestufen 1 – 4.
*3) Bedingungen: Abstand zum Gerät: 5 Meter. Richtungsfaktor: 2. Entsprechende Absorptionsfläche: 200 m². Bei minimalem/maximalem Volumenstrom.
*4) Δt = Temperaturanstieg bei maximaler Heizleistung und hohem/niedrigem Volumenstrom.
*5) Die angegebene Wurfweite gilt für einfache Luftstromlenkung bei einer Zulufttemperatur von +40 °C und einer Raumtemperatur von +18 °C. Die Wurfweite ist definiert als der rechtwinklige Abstand vom Heizlüfter bis zum Punkt mit 0,2 m/s Luftgeschwindigkeit.
*6) Wasservolumen im Heizregister.

Abmessungen

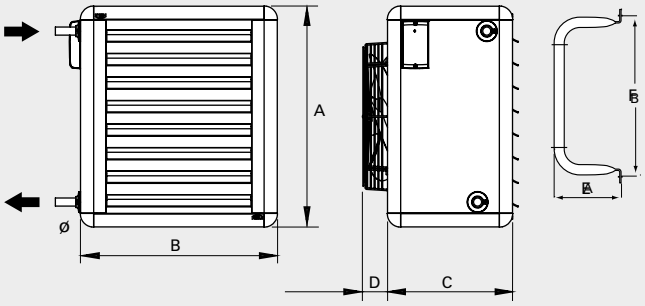

	A [mm]	B [mm]	C [mm]	D [mm]	E [mm]	F [mm]
SWH02	525	515	320	40	195	395
SWH12	600	535	340	70	195	460
SWH22	725	680	370	50	250	570
SWH32	850	820	450	75	335	700
SWH33	850	820	450	75	335	700

CE

Zubehör

Typ	Beschreibung
SWB0	Montagekonsole SWH02
SWB1	Montagekonsole SWH12
SWB2	Montagekonsole SWH22
SWB3	Montagekonsole SWH32/SWH33
SWFTN02	Basisfilter SWH02
SWFTN1	Basisfilter SWH12
SWFTN2	Basisfilter SWH22
SWFTN3	Basisfilter SWH32/SWH33
SWF1	Filtermodul SWH12
SWF2	Filtermodul SWH22
SWF3	Filtermodul SWH32/SWH33
SWEF1	Zusätzliche Filterkassette EU3 SWH12
SWEF2	Zusätzliche Filterkassette EU3 SWH22
SWEF3	Zusätzliche Filterkassette EU3 SWH32/SWH33
SWD1	Rücklufteinlass SWH12
SWD2	Rücklufteinlass SWH22
SWD3	Rücklufteinlass SWH32/SWH33
SWLR1	Zusatzjalousie SWH12
SWLR2	Zusatzjalousie SWH22
SWLR3	Zusatzjalousie SWH32/SWH33

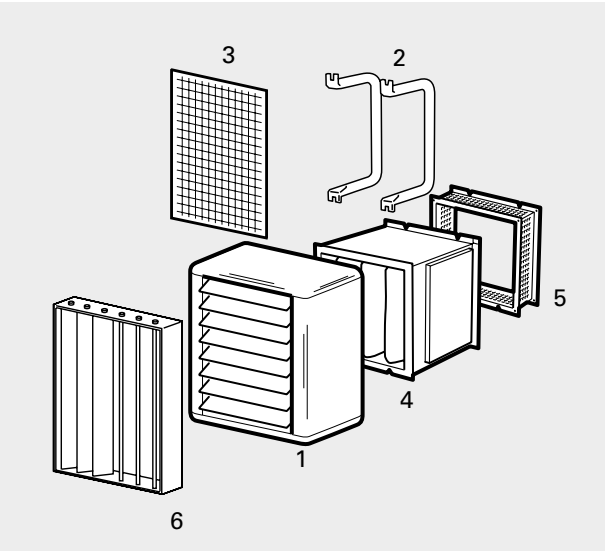

1) Heizlüfter SWH
2) Montagekonsolen SWB
3) Metallgestrickfilter SWFTN
4) Filterkasten SWF
5) Distanzteil SWD
6) Zusatz-Ausblasjalousie SWLR

Regelung

Der SWH wird als Komplettversion für das SIRe-Steuersystem geliefert, das über vorprogrammierte Standardeinstellungen und viele Funktionen verfügt, die eine einfache Installation und Anwendung des Heizlüfters ermöglichen. Weitere Informationen über SIRe finden Sie auf der nächsten Seite.

Ventilsatz VLSP, VOT, VLP oder VMT wird zur Steuerung des Wasserstroms eingesetzt.

SIReBN Basic

SIReFCY Competent

SIReFAY Advanced

Regelung SWH - Steuersystem SIRe

Der SWH wird als Komplettversion für das SIRe-Steuersystem geliefert, das über vorprogrammierte Standardeinstellungen und viele Funktionen verfügt, die eine einfache Installation und Anwendung des Heizlüfters ermöglichen. Das Steuersystem im SWH ist mit einer integrierten Schaltplatine vorinstalliert. Sollte mehr als ein SWH mit einer einzigen SIRe Regelung gesteuert werden, ist ein zusätzliches Modularkabel pro Gerät nötig. Kabel zwischen den Geräten können einfach mit dem SIReCJ6 Verbindungsstück zusammengeschlossen werden. SIRe wird vorprogrammiert geliefert und lässt sich mit seinen Schnellkontakten sehr einfach installieren und bedienen.

SIRe ermittelt den Bedarf im Voraus und kann die Raumheizung mit der integrierten Kalenderfunktion vollautomatisch steuern und bis zu neun Geräte bei Erreichen der Temperatur ausschalten. Mit SIRe wird nur so viel Energie verbraucht wie wirklich benötigt wird. Die Ventilatordrehzahl wird kontinuierlich an den Bedarf angepasst, daher ist der Schallpegel sehr niedrig und nie höher als erforderlich. Mit SIRe Advanced kann außerdem zwischen Eco- und Komfort-Funktion gewählt werden, je nachdem ob Energieeinsparungen oder optimalem Komfort der Vorzug gegeben wird.

Es stehen drei unterschiedliche Varianten mit verschiedenen Funktionen zur Wahl: Basic, Competent oder Advanced. Für eine Komplettlösung muss das Steuersystem SIRe mit einem Ventilsystem ergänzt werden.

Funktionen SIReBN Basic

- Manuelle Regelung von Ventilator und Temperatur
- Automatische Regelung von Ventilator und Temperatur mit integriertem Thermostat

Funktionen SIReFCY Competent

- Alle Funktionen für Basic
- Kalenderfunktion
- Filteralarm
- Einfache GLT-Steuerung - Ein/Aus, Ventilatordrehzahl und Alarmfunktion

Funktionen SIReFAY Advanced

- Alle Funktionen für Competent
- Eco-Modus - besonders energieeffiziente Position
- Komfort-Modus - wenn der Komfort am wichtigsten ist
- Erweiterte GLT-Steuerung
- Max. Begrenzung der Rücklaufwassertemp.
- Stufenlose Heizsteuerung.
- Es können externe Filterwächter verwendet werden.

Integriert im Heizlüfter

Integrierte Leiterplatte

SIReIT, innentemperatur fühler

Typ	Beschreibung
SIReBN	Steuersystem SIRe Basic
SIReFCY	Steuersystem SIRe Competent für Heizlüfter SWH
SIReFAY	Steuersystem SIRe Advanced für Heizlüfter SWH
SIReRTX	Externer Raumtemperaturfühler
SIReUR	Kit zur versenkten Montage
SIReWTA	Anlagensensor
SIReCC603	Modularkabel RJ12 (6/6) 3 m
SIReCC605	Modularkabel RJ12 (6/6) 5 m
SIReCC610	Modularkabel RJ12 (6/6) 10 m
SIReCC615	Modularkabel RJ12 (6/6) 15 m
SIReCC640	Modularkabel RJ12 (6/6) 40 m

Basic - SIReBN - Einfach und kostengünstig

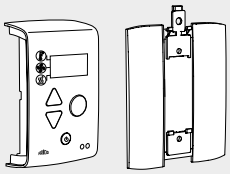

SIReUB1

SIReCC

Manuelle oder automatische Regelung der Ventilatordrehzahl und Temperatur mit integriertem Thermostat. Außerdem kann gewählt werden, ob der Ventilator bei Erreichen der Raumtempertaur abgeschaltet werden soll oder nicht, je nachdem ob dem Geräuschkomfort oder der Raumluftzirkulation Vorrang eingeräumt wird. Alarm über Kontrolleinheit.

Standardausstattung von SIReBN Basic:

- SIReUB1, Steuereinheit mit integriertem Raumtemperaturfühler. Inklusive Wandabdeckung.
- SIReCC, Modularkabel, RJ12 (6p/6c), 5 m

Zubehör

- SIReRTX, externer Raumtemperaturfühler, RJ11 (4p/4c), 10 m
- SIReCC, Modularkabel, RJ12 (6p/6c), 5, 10, 15, 40 m
- VLSP, druckunabhängiges Ventilsystem an/aus

Competent - SIReFCY - Erweiterte Funktionen

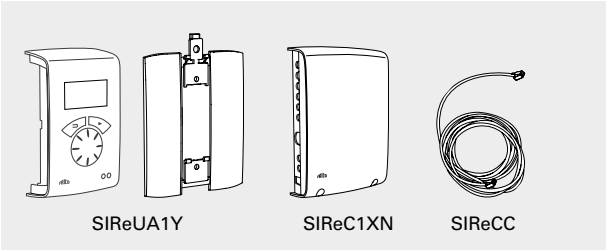

Manuelle oder automatische Regelung der Ventilatordrehzahl und Temperatur mit integriertem Thermostat. Außerdem kann gewählt werden, ob der Ventilator bei Erreichen der Raumtempertaur abgeschaltet werden soll oder nicht, je nachdem ob dem Geräuschkomfort oder der Raumluftzirkulation Vorrang eingeräumt wird. Kalenderfunktion mit Wochenprogramm und Nachtmodus. Ein Filterwächter zeigt an, wann der Filter gereinigt oder ausgetauscht werden muss. Mit SIReUR kann die Kontrolleinheit in der Wand versenkt werden, sie steht dann nur 11 mm vor. Alarm über Kontrolleinheit oder GLT.

Standardausstattung von SIReFCY Competent:

- SIReUA1Y, Steuereinheit mit integriertem Raumtemperaturfühler. Inklusive Wandabdeckung.
- SIReC1XN, PC-Karte HUB Competent
- SIReCC, Modularkabel, RJ12 (6p/6c), 3 m bzw. 5 m

Zubehör

- SIReRTX, externer Raumtemperaturfühler, RJ11 (4p/4c), 10 m
- SIReUR, Kit zur versenkten Montage
- SIReCC, Modularkabel, RJ12 (6p/6c), 5, 10, 15, 40 m
- VLSP, druckunabhängiges Ventilsystem an/aus

Advanced - SIReFAY - vollautomatisch mit voller Funktionalität

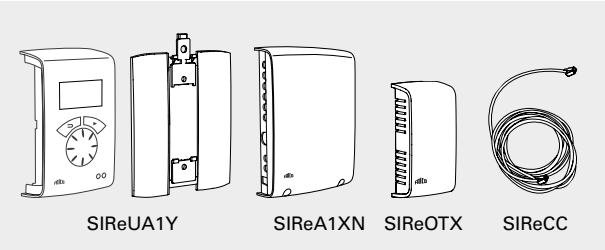

Manuelle oder automatische Regelung der Ventilatordrehzahl und Temperatur mit integriertem Thermostat. Außerdem kann gewählt werden, ob der Ventilator bei Erreichen der Raumtempertaur abgeschaltet werden soll oder nicht, je nachdem ob dem Geräuschkomfort oder der Raumluftzirkulation Vorrang eingeräumt wird. Kalenderfunktion mit Wochenprogramm und Nachtmodus. Ein Filterwächter zeigt an, wann der Filter gereinigt oder ausgetauscht werden muss. Mit SIReUR kann die Kontrolleinheit in der Wand versenkt werden, sie steht dann nur 11 mm vor. Alarm über Kontrolleinheit oder GLT. Möglichkeit für die Steuerung und Überwachung mit GLT-Steuerung. Wahl zwischen Eco- oder Komfort-Funktion je nachdem, ob Energieeinsparungen oder Komfort wichtiger sind. Das Ventilsystem VLP ist erforderlich, um SIRe Advanced zu nutzen.

Standardausstattung von SIReFAY Advanced:

- SIReUA1Y, Steuereinheit mit integriertem Raumtemperaturfühler. Inklusive Wandabdeckung.
- SIReA1XN, PC-Karte HUB Advanced
- SIReOTX, Außentemperatursensor
- SIReCC, Modularkabel, RJ12 (6p/6c), 3 m bzw. 5 m

Zubehör

- SIReRTX, externer Raumtemperaturfühler, RJ11 (4p/4c), 10 m
- SIReUR, Kit zur versenkten Montage
- SIReWTA, Sensor Rücklaufwassertempertur, RJ11 (4p/4c), 3 m
- SIReCC, Modularkabel, RJ12 (6p/6c), 5, 10, 15, 40 m
- VLP, druckunabhängiges und modulierendes Ventilsystem

Informationen über Zubehör für SIRe und Ventilsätze finden sich im Abschnitt „Regler“.