Heizlüfter SWX EX

Heizlüfter für Umgebungen mit temporärem Explosionsrisiko

SWX EX ist ein Heizlüfter, der speziell für Umgebungen mit temporärem Explosionsrisiko (Zone 1 und Zone 2) konzipiert wurde.

Der Heizlüfter SWX ist einer robuste Ausführung hergestellt, welche so konzipiert wurde, dass er selbst den groben Anforderungen besonderen Umgebungen gerecht wird. Mit Luftrichter mit individuell einstellbaren Ausblaslamellen ausgerüstet, die den Volumenstrom in einer Ebene ausrichten. Der SWX EX weist eine Inspektionsluke mit Schnellverschluss auf.

Der SWX ist auch in Modellen für korrosive Umgebungen, staubige Umgebungen und Räume, in denen hohe Temperaturen herrschen, erhältlich. Beachten Sie das eigene Kapitel für SWX C/D/H.

- Zugelassen für die Verwendung in Zonen, in denen ein Explosionsrisiko aufgrund von Gasen oder Dämpfen besteht (Gerätekategorie 2G).
- Erfüllt die Anforderungen der Richtlinie 94/9/EG (ATEX) der EU/EFTA.
- Einschließlich Motor-Vollschutz U-EK230E. Um die Zulassung zu erfüllen, muss dieser installiert werden. Nur für die Montage außerhalb von ATEX klassifizierten Zonen.
- Heizregister mit Kupferrohren. Aluminiumlamellen.
- Bestimmt für Pumpenwarmwasser bis +125 °C und 16 bar.
- Die maximale Umgebungstemperatur beträgt -20 - +40 °C.
- Wandhalterungen inklusive.
- Gehäuse aus Edelstahl (EN 1.4016).

Heizlüfter SWX EX, für Umgebungen mit vorübergehendem Explosionsrisiko. (IP44)

Typ	Heiz leistung*1 [kW]	Volumen strom [m³/h]	Volumen strom [m³/s]	Geräusch pegel*2 [dB(A)]	Δt*1,3 [°C]	Wurf-weite [m]	Wasser-menge*4 [l]	Spannung [V]	Strom-stärke [A]	HxBxT [mm]	Gewicht [kg]
SWXEX12	21	2250	0,6	61	28	8	8	400V3~	0,27	530x550x380	25
SWXEX22	39	4150	1,2	67	27	10	10	400V3~	0,6	655x705x430	42

*1) Gilt für Wassertemperaturen von 80/60 °C, Lufteintrittstemperatur +15 °C.
*2) Bedingungen: Abstand zum Gerät: 5 Meter.
*3) Δt = Temperaturanstieg der vorbeiströmenden Luft bei max. Heizleistung.
*4) Wasservolumen im Heizregister.

SWX EX: Ⓔx II 2 G c Ex e IIB T4 Gb.
SWX EX ist zugelassen für die Verwendung in Zonen, in denen ein Explosionsrisiko aufgrund von Gasen oder Dämpfen besteht (Gerätekategorie 2G).
Die Temperaturklasse von SWX EX ist T4 (max. 135 °C).
SWX EX erfüllt die Anforderungen der Richtlinie 94/9/EG (ATEX) für die EU/EFTA.

SWX EX wurde hergestellt in Übereinstimmung mit:
- Niederspannungsrichtlinien: EN 60355-1 und EN 60335-2-30
- EMV-Richtlinien: EN 61000-6-1, EN 61000-6-2, EN 61000-6-3 und EN 61000-6-4
- EMF-Richtlinie: EN 62233

Das Qualitätsmanagementsystem von Frico wurde von DNV Nemko Presafe AS (benannte Stelle Nummer: 2460) zertifiziert und erfüllt die Anforderungen für das Zertifikat Presafe 15ATEX 7676X.

Der SWX EX wurde getestet und zertifiziert durch NEMKO.
Angewandte Prüfnormen:
- Schutzart IP44, IEC/EN 60529
- Allgemeine Bestimmungen (ATEX) IEC/EN 60079-0
- Ex „e” (erhöhte Sicherheit) IEC/EN 60079-7

2017-01-05

Abmessungen

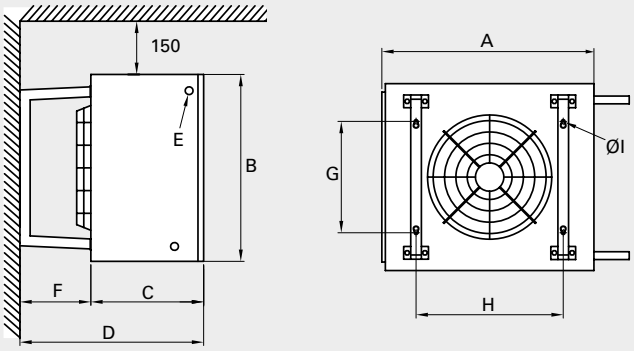

[mm]	A	B	C	D	E	F	G	H	ØI
SWXEX12	550	530	380	630	22	250	330	410	10
SWXEX22	705	655	430	700	22	270	420	505	10

CE

Regelungsoptionen

Nur Thermostatsteuerung

Der Thermostat startetund stoppt das Gebläse und steuert die Wärmezufuhr Ein/Aus. . Das Gebläse arbeitet mit vollem Volumenstrom. Kompletter Reglersatz:

- Therm-atex, ATEX Raumthermostat mit Kapillarrohr
- VLSP, druckunabhängiges Ventilsystem an/aus

Regelung

Therm-atex, ATEX Raumthermostat mit Kapillarrohr

Kapillarrohr Raumthermostat mit verdecktem Einstellknopf für ATEX Zonen 1 und 2. Einstellbereich -20 - +40 °C. Max. Schaltstrom: 16 (2,5) A, cos φ = 1 (0,6), AC 230 V. IP66.

VLSP, druckunabhängiges Ventilsystem an/aus

Das Ventilsystem VLSP umfasst Folgendes:

- VKF, Ventilsatz
  - TAC, druckunabhängiges Regel- und Einregulierungsventil
  - AV, Absperrventil
- SD230, Stellantrieb Ein/Aus 230 V
- BPV10, Bypass-Ventil

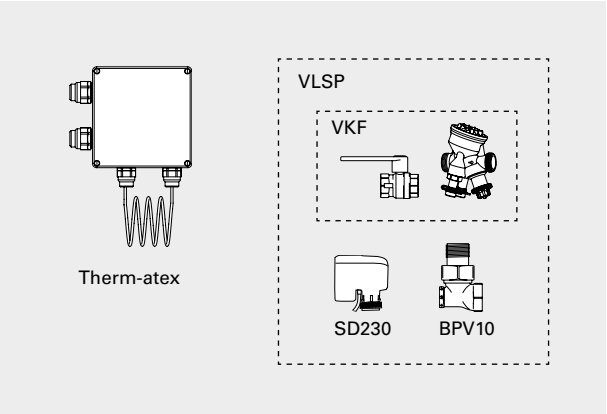

Typ	Beschreibung	HxBxT [mm]
Therm-atex	ATEX Kapillarrohr Raumthermostat für Zonen 1 und 2, IP66	215x154x90
VKF20*	Ventilsatz DN20	
VKF25*	Ventilsatz DN25	
SD230*	Stellantrieb Ein/Aus 230V	
BPV10*	Bypass-Ventil	

*) Nur für die Montage außerhalb von ATEX klassifizierten Zonen.