GSE-DS80 / GSE-DS100 MID - 3-Phasen Drehstromzähler

GERDAU
Smart Energie

Kurzbeschreibung

- MID geeichte Ausführung
- digitales, LC Display 6+1-stellig grün hinterleuchtet
- S0 Ausgang
- direktmessend bis 80A oder 100 A
- Verwendbar in drei Phasen Wechselstromnetzen

Technische Spezifikationen:	
Eingang	3p4w
Eingangsspannung	3x230 V / 400 V AC
Betriebsbereich	80%~120% des Eingangsspannungswertes
Frequenzbereich	45~66Hz
Nennstrom	5 A oder 10 A
Grenzstrom	80 A oder 100 A
Anlaufstrom	0,4%Ib (Klasse 1,0)
Anzeige	LCD grün hinterleuchtet / einzeilig, 6 + 1 stellig
Anzeige Berechnung	Phasenbezogen (richtungsabhängig, summierend)
Rücklaufsperre	Nein
S0 Impulsausgang	
S0 Impulsausgänge (elektrisch)	1
Impulskonstante	fest bei 1.000 imp/kWh
Impulsstandzeit	fest bei 30ms
S0 Impulsausgänge (optisch - LED Frontseite)	1 (Import)
Impulskonstante	fest bei 1.000 imp/kWh
Leistungskriterien	
Umgebungsluftfeuchtigkeit	≤90%
Temperaturbereich	-25°C ~ +55°C
Zertifizierung	CE / EN50470-1/3 / MID 0122/T10754
Genauigkeit	Class 1
Installationskategorie	CAT II
Mechanische Umgebung	M1
Elektromangnetische Umgebung	E2
Elektromagnetische Verträglichkeit (EMV)	IEC61000-4-3
Mechanik	
Anschlussquerschnitte (Hauptklemmen)	max. 25 mm²
Anschlussquerschnitte (Zusatzklemmen)	max. 0,5mm²
Befestigung	auf 35 mm DIN Trägerschiene
Platzbedarf	70 mm - entspricht 4TE
Schutzklasse	IP20
Brandschutz	selbstverlöschend UL94V-0

Anschluss:

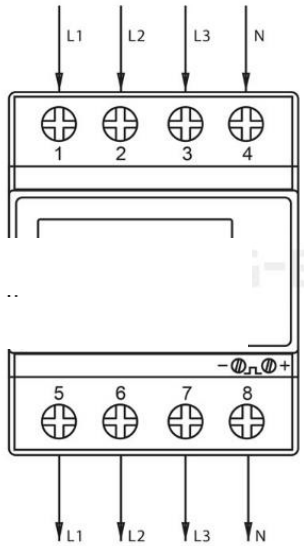

Abmessungen:

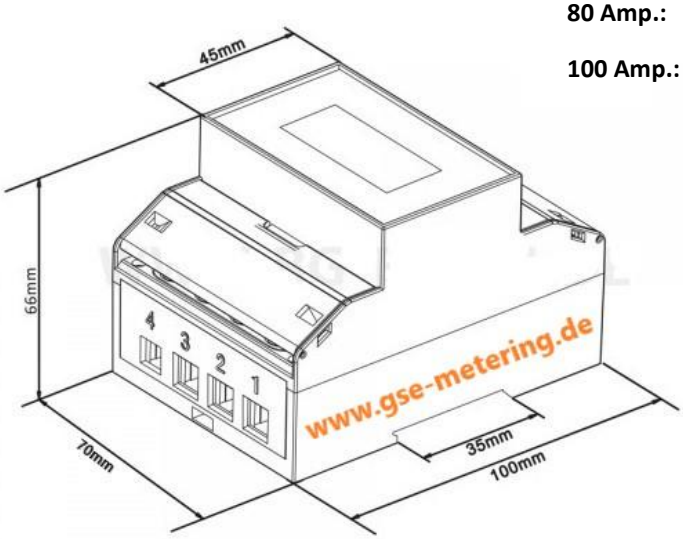

Bestellinformationen:

80 Amp.: Art.-Nr.: 21-GSE-DS-80

100 Amp.: Art.-Nr.: 21-GSE-DS-100

Declaration of Conformity

We

Shanghai Fengyilong Electronic Co,.Ltd.

At

3rd Floor, Building 2

No.5 Hangdu Road, Hangtou

Pudong District, 201316, China

Ensure and declare that the apparatus:

GSE-DS80

With the measurement range

3*230V/400V, 5(80) A, 50Hz, 1000imp/kWh

Are in conformity with the type as described in the

EU-type examination certificate T10754

And satisfy the appropriate requirement of the **Directive 2014/32/EU**

Apr29th,2021

SHANGHAI FENGYILONG ELECTRONIC CO,.Ltd

SHANGHAI FENGYILONG ELECTRONIC CO.,LTD 上海奉义龙电子有限公司

EU-type examination certificate

Number **T10754** revision 2
Project number 1901528
Page 1 of 1

Issued by	NMi Certin B.V., designated and notified by the Netherlands to perform tasks with respect to conformity modules mentioned in article 17 of Directive 2014/32/EU, after having established that the Measuring instrument meets the applicable requirements of Directive 2014/32/EU, to:
Manufacturer	Shanghai Fengyilong Electronic Co,.LTD No.5 Hangdu Road,Hangtou 201316 Pudong China
Measuring instrument	A static **Active Electrical Energy Meter**
	Type : DRT-341A, DRT-341D DRT-341C (CT)
	Manufacturer's mark or name : Forlong
	Reference voltage : 3x230/400 V
	Reference current : 5 or 10 A (DRT-341A, DRT-341D) 10 A (DRT-341C) 1,5 A (DRT-341C CT)
	Destined for the measurement of : electrical energy, in a - three-phase four-wire network
	Accuracy class : A or B
	Environment classes : M1 / E2
	Temperature range : -25 °C / +55 °C
	Further properties are described in the annexes: – Description T10754 revision 2; – Documentation folder T10754-2.
Valid until	19 July 2026
Remark	This revision replaces the earlier versions, including its documentation folder.
Issuing Authority	**NMi Certin B.V., Notified Body number 0122** 13 April 2018

C. Oosterman
Head Certification Board

NMi Certin B.V.
Hugo de Grootplein 1
3314 EG Dordrecht
The Netherlands
T +31 78 6332332
certin@nmi.nl
www.nmi.nl

This document is issued under the provision that no liability is accepted and that the manufacturer shall indemnify third-party liability.

The designation of NMi Certin B.V. as Notified Body can be verified at http://ec.europa.eu/growth/tools-databases/nando/

Reproduction of the complete document only is permitted.

INSPECTION RvA I 122